JVC

LED TV

USER MANUAL

LT-40EC3302

IMPORTANT
Please read this manual carefully before installing and operating the TV.
Keep this manual handy for further reference

CAUTION:

Use of controls, adjustments or procedures other than those specified herein may result in hazardous radiation exposure.

The lighting flash with arrowhead symbol, within an equilateral triangle is intended to alert the user to the presence of uninsulated "dangerous voltage" within the product's enclosure that may be of sufficient magnitude to constitute a risk of electric shock to the person.

The exclamation point within an equilateral triangle is intended to alert the user to the presence of important operating and maintenance (servicing) instructions in the literature accompanying the appliance.

CAUTION: TO REDUCE THE RISK OF ELECTRIC SHOCK, DO NOT REMOVE COVER (OR BACK). NO USER SERVICEABLE PARTS INSIDE. REFER SERVICING TO QUALIFIED SERVICE PERSONNEL.

Apparatus shall not be exposed to dripping or splashing and no objects filled with liquids, such as vases, shall be placed on the apparatus.

WARNING: TO REDUCE RISK OF FIRE OR ELECTRIC SHOCK, DO NOT EXPOSE THIS APPLIANCE TO RAIN OR MOISURE.

THE BATTERIES SHOULD NOT BE EXPOSED TO EXCESSIVE HEAT SUCH AS SUNSHINE, FIRE OR THE LIKE.

This equipment is a Class II or double insulated device. It has been designed so that it does not require safety ground connection.

Warning: Changes or modifications to this unit not expressly approved by the part responsible for compliance could void the user's authority to operate the equipment.

This device contains licence-exempt transmitter(s)/receiver(s) that comply with Innovation, Science and Economic Development Canada's licence-exempt RSS(s).

(1) This device may not cause interference; and

(2) This device must accept any interference, including interference that may cause undesired operation of the device.

NOTE: This equipment has been tested and found to comply with the limits for a Class B digital device, pursuant to ISED Rules. These limits are designed to provide reasonable protection against harmful interference in a residential installation. This equipment generates, uses and can radiate radio frequency energy and, if not installed and used in accordance with the instructions, may cause harmful interference to radio communications. However, there is no guarantee that interference will not occur in a particular installation. If this equipment does cause harmful interference to radio or television reception, which can be determined by tuming the equipment off and on, the user is encouraged to try to correct the interference by one or more of the following measures:

- Reorient or relocate the receiving antenna.
- Increase the separation between the equipment and receiver.
- Connect the equipment into an outlet on a circuit different from that to which the receiver is connected.
- Consult the dealer or an experienced radio/ TV technician for help.

IC Radiation Exposure Statement
The device has been evaluated to meet general RF exposure requirement. The device can be used in portable exposure condition without restriction.

Notice to OEM integrator
Must use the device only in host devices that meet the ISED RF exposure category of mobile, which means the device is installed and used at distances of at least 20cm from persons.
The end user manual shall include ISED RSS GEN compliance statements related to the transmitter as show in this manual.
Host manufacturer is responsible for compliance of the host system with module installed with all other applicable requirements for the system such as ICES 003.

Host mufacturer is strongly recommended to confirm compliance with ISED requirements for the transmitter when the module is installed in the host. Must have on the host device a label showing Contains IC ID: 12290A-WT84R2600 (WiFi/BT module)

IMPORTANT SAFETY INSTRUCTIONS
Read before operating equipment

1. Read these instructions.
2. Keep these instructions.
3. Heed all warnings.
4. Follow all instructions.
5. Do not use this apparatus near water.
6. Clean only with dry cloth.
7. Do not block any of the ventilation openings. Install in accordance with the manufacturer's instructions.
8. Do not install near any heat sources such as radiators, heat registers, stoves, or other apparatus (including amplifiers) that produce heat
9. Do not defeat the safety purpose of the polarized or grounding-type plug. A polarized plug has two blades with one wider than the other. A grounding type plug has two blades and a third grounding prong. The wide blade or the third prong is provided for your safety.
   If the provided plug does not fit into your outlet, consult an electrician for replacement of the obsolete outlet.
10. Protect the power cord from being walked on or pinched, particularly at plugs, convenience receptacles, and the point where they exit from the apparatus.
11. Only use attachments/accessories specified by the manu-facturer.
12. Use only with a cart, stand, tripod, bracket, or table specified by the manufacturer or sold with the apparatus. When a cart is used, use caution when moving the cart/apparatus combination to avoid injury from tip-over.
13. Unplug this apparatus during lightning storms or when unused for long periods of time.
14. Refer all servicing to qualified personnel. Servicing is required when the apparatus has been damaged in any way, such as power-supply cord or plug is damaged, liquid has been spilled or objects have fallen into the apparatus, (delete "or if ")the apparatus has been exposed to rain or moisture, does not operate normally, or has been dropped.
15. This product may contain lead and mercury. Disposal of these materials may be regulated due to environmental considerations. For disposal or recycling information, please contact your local authorities or the Electronic Industries Alliance (www.eiae.org).
16. **Damage Requiring Service** - The appliance should be serviced by qualified service personnel when:
    A. The power supply cord or the plug has been damaged;
    B. Objects have fallen or liquid has been spilled into the appliance;
    C. The appliance has been exposed to rain;
    D. The appliance does not appear to operate normally or exhibits a marked change in performance;
    E. The appliance has been dropped or the enclosure damaged.
17. **Tilt/Stability** - All televisions must comply with recomm-ended international global safety standards for tilt and stability properties of its cabinet design.
    - Do not compromise these design standards by applying excessive pull force to the front, or top, of the cabinet, which could ultimately overturn the product.
    - Also, do not endanger yourself, or children, by placing electronic equipment/toys on the top of the cabinet. Such items could unsuspectingly fall from the top of the set and cause product damage and/or personal injury.
18. **Wall or Ceiling Mounting** - The appliance should be mounted to a wall or ceiling only as recommended by the manufacturer.
19. **Power Lines** - An outdoor antenna should be located away from power lines.
20. **Outdoor Antenna Grounding** - If an outside antenna is connected to the receiver, be sure the antenna system is grounded so as to provide some protection against voltage surges and built up static charges.
    Section 810 of the National Electrical Code, ANSI/NFPA No. 70-1984, provides information with respect to proper grounding of the mast and supporting structure, grounding of the lead-in wire to an antenna discharge unit, size of grounding connectors, location of antenna-dischargeunit, connection to grounding electrodes, and require-ments for the grounding electrode. See Figure below.
21. **Object and Liquid Entry** - Care should be taken so that objects do not fall and liquids are not spilled into the en-closure through openings.
22. **Battery usage CAUTION** - To prevent battery leakage that may result in bodily injury, property damage, or damage to the unit:
    - Install all batteries correctly, with + and - aligned as marked on the unit.
    - Do not mix batteries (old and new or carbon and alkaline, etc.).
    - Remove batteries when the unit is not used for a long time.
23. Apparatus shall not be exposed to dripping or splashing and no objects filled with liquids, such as vases, shall be placed on the apparatus.
24. The socket-out shall be installed near the equipment and shall be easily accessible.

Note to the Cable TV system installer: This reminder is provided to call the Cable TV system installer's attention to Article 820-40 of the NEC that provides guidelines for proper grounding and, in particular, specifies that the cable ground shall be connected to the grounding system of the building, as close to the point of cable entry as practical.

Example of Antenna Grounding as per NEC - National Electrical Code

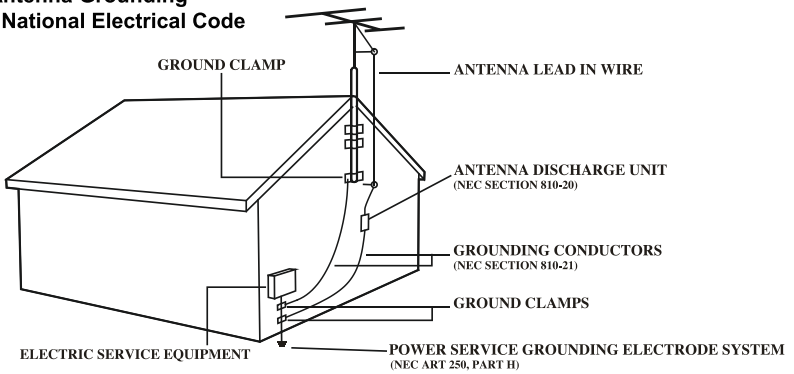

Table of Contents

Chapter 1: Introduction

Precautions 4
Product 4
Power and Plug 4
Power Cord and Signal Cable 4
Use Environment 4
Cleaning 4
Hanging the TV Set on the Wall 4
Buttons on the TV..... 5
Sockets 6
Remote Control Functions..... 7
Switching the TV on and off..... 8

Chapter 2: Connections and Setup

Switching on 8
Switching off 8
Network Connection..... 9

Chapter 3: General Operation

Menu Function..... 10
Picture 10
Sound 10
Channel Installation..... 10
Bluetooth..... 10
System..... 10
Connectivity..... 11
Accessibility..... 11
Help 11
About TV 11

Chapter 4: Advanced Functions

Attention and Frequently Asked Questions 12
Reference section 12

Chapter 5: Other Information

Troubleshooting 13
Base Installation 13

Precautions

Read all of the instructions before operating the set.
Keep these instructions well for future use.

Product

- Do not block or cover the ventilation openings on the back cover.
- Do not push objects of any kind into this unit through the cabinet slots as they could touch the current carrying parts or short-circuit parts, resulting in fire, electric shock, or damage to the unit.
- Do not attempt to open the cabinet as this may cause damage. There are no parts inside you can service by yourself. Refer all servicing to qualified personnel.
- Do not touch the screen surface with fingers as this may scratch or mar the TV screen.
- Do not impact the TV screen with hard pressure as this may damage the TV screen severely.

Power and Plug

- Unplug the set under the following conditions:

  - If the set will not be used for a long period of time.

  - If the power cord or the power outlet/plug is damaged.

  - Follow the instructions to install and adjust the product. Adjust those controls that are covered in this operating instructions as improper adjustment of other controls may result in damage. If this happens, unplug the set and refer to the service personnel.

  - If the set is subject to impact or has been dropped to have the cabinet damaged.

Power Cord and Signal Cable

- Do not allow anything to rest on or roll over the power cord and the signal cable.
- Protect the power cord and the signal cable from being trampled.
- Do not overload the power cord or the power outlet.
- Do not expose the power cord and the signal cable to moisture.

Use Environment

- Do not place the set on an unstable cart, stand, or table.
- Place the set on a place that allows good ventilation.
- Do not use the set near damp, and cold areas. Protect the set from overheating.
- Keep the set away from direct sunlight.
- Apparatus shall not be exposed to dripping or splashing and no objects filled with liquids, such as vases, shall be placed on the apparatus.
- Do not use the set near dust place.

Cleaning

- Dust the set by wiping the screen and the cabinet with a soft, clean cloth or some special liquid cleaner.
- Do not apply excessive force to the screen when cleaning.
- Do not use water or other chemical cleaner to clean the screen as this may damage the surface of the TV screen.

Hanging the TV Set on the Wall

Warning: This operation requires two people.

To ensure a safe installation, observe the following safety notes:

- Check that the wall can support the weight of the TV set and wall mount assembly.
- Follow the mounting instructions provided with the wall mount.
- The TV set must be installed on a vertical wall.
- Make sure to use only screws suitable for the material of the wall.
- Make sure that the TV set cables are placed so that there is not danger of tripping over them.

All other safety instructions about our TV sets are also applicable here.

Note:
Illustrations within this publication are provided for reference only.

Buttons on the TV

Important:

Batteries shall not be exposed to excessive heat such as sunshine, fire or the like. Remove batteries when the remote control is not to be used for a long time. Batteries left in equipment may cause damage through deterioration and corrosive leakage, invalidating the guarantee.

To protect the environment use local recycling facilities for battery disposal. Dispose of used batteries according to the instructions.

CAUTION: Risk of explosion if batteries are replaced by an incorrect type. Replace only with the same or equivalent type recommended by the equipment manufacturer.

If the batteries in your remote control are run down, you can use the buttons on your TV set. They have the following functions:

For models with below buttons on the set:

	TV mode	In menus
PRO.+ or **PRO.** ▲ or **CH.+**	**PRO.+ or CH.+**	▲
PRO.- or **PRO.** ▼ or **CH.-**	**PRO.- or CH.-**	▼
VOL.+, ◢ **+** or **VOL.** ▶	**VOL.+**	▶
VOL.-, ◢ **-** or **VOL.** ◀	**VOL.-**	◀
MENU or ☰	**Menu**	**Menu**
OK or ⊡	**Source**	**OK**
⏻	⏻	⏻

For models with below buttons on the set:

	TV mode	In menus	In menus(for some models)
∧ or **PRO.+** or **PRO.** ▲ or **CH.+**	**PRO.+ or CH.+**	▲	▲
∨ or **PRO.-** or **PRO.** ▼ or **CH.-**	**PRO.- or CH.-**	▼	▼
> or **VOL.+,** ◢ **+** or **VOL.** ▶	**VOL.+**	▶	▶
< or **VOL.-,** ◢ **-** or **VOL.** ◀	**VOL.-**	◀	◀
⏻, **MENU** or ☰ , **Source** or ⊡	**Menu** (Short press) **Source** (Press about 3 seconds) ⏻ (Press about 5 seconds)	**Menu** (Short press) **Source** (Press about 3 seconds) ⏻ (Press about 5 seconds)	**Source** (Short press) **NAV Menu** (3 seconds or more)

Switching the TV on and off

1. When the power cord is connected, the TV will be turned on directly or be in standby mode. If the TV is in standby mode, press the ⏻ or **POWER/**⏻ button on the set or the ⏻ button on the remote control to turn it on.
2. To put the TV into standby mode, press the ⏻ or **POWER/**⏻ button on the set or the ⏻ button on the remote control. The TV set remains powered up, but with low energy consumption.
   For some models turns the TV on or standby. The TV is on, press it to display the Source Select. Long press it, the NAV menu will display on the screen. Without the remote, the NAV menu is a shortcut to Return, Setting, Home, Source and Power. In menu mode, short press to confirm a selection (acts like the OK button on the remote), long press to return to the previous menu.
3. To switch off the TV, unplug the mains plug from the mains outlet.

*(*On certain models, you have to turn on the power switch first.)*

Sockets

USB →

USB sockets (input)
These sockets can be used to connect an USB device.

LAN →

LAN
This socket can be used to connect to external modem or network access equipment.

ANTENNA IN →

ANTENNA/CABLE IN socket (input)
Lets you connect a coaxial cable to receive the signal from your antenna, cable, or cable box.

OPTICAL OUT →

OPTICAL OUT socket
This output can be used to connect a compatible digital audio receive

HDMI1/2/3 →

HDMI socket (input) (ARC available with HDMI 1)
The HDMI (High-Definition Multimedia Interface) socket lets you connect a device, such as a Blu-ray player, with a HDMI output for best picture quality. It also provides an uncompressed digital connection that carries both video and audio data by way of an integrated mini-plug cable.

HDMI ARC PORT Connect HDMI ARC (Audio Return Channel) capable audio devices like sound bars or AV receivers.

LINE OUT →

LINE OUT sockets
Use a 3.5mm stereo plug to connect your TV to a compatible audio receiver.

AV IN →

AV audio + video mini socket (input)
These AV out socket can be used to connect a VCR to record programs. You must leave the TV on the same channel you are recording. The VIDEO OUT socket provides composite video connection.

Manufactured under license from Dolby Laboratories. Dolby,Dolby Audio,Pro logic, and the double-D symbol are trademarks of Dolby Laboratories.

The Adopted Trademarks HDMI, HDMI High-Definition Multimedia Interface, and the HDMI Logo are trademarks or registered trademarks of HDMI Licensing Administrator,inc. in the United States and other countries.

Remote Control Functions

Most of your television's functions are available via the menus that appear on the screen. The remote control supplied with your set can be used to navigate through the menus and to configure all the general settings.

Note: Remote control explanation is same for both versions WT-0L96 and WT-0L95 only YouTube button is different.

🔇	(MUTE) Mute sound
⏻	(POWER)Turn on/standby TV
0-9	(numeric buttons) Enters channel numbers
•	(dot) Enters a digital channel with a sub-channel, enters the main channel; then, press the dot (•), the sub-channel, and then the OK button
LIST	Display channel list
🔊 +/-	Volume up and down
CH +/-	Scans up or down through the current channel list
TV	Change input source to TV
SMART	Open smart key page
⌂	(HOME)Display home screen
≡	Enters the option menu
OK	confirm selection
▲▼◀▶	up, down, left and right Move cursor .Highlights different items in the menu system and adjusts the menu controls
←	(BACK)Back to the previous menu
⇥	(INPUT)Change input source
EXIT	Exit from menu
Zoom	Select the desired screen format
⚙	Display menu
INFO	Displays the status information
GUIDE	Open the Electronic Program Guide under DTV source
MTS	Toggles through the MTS (multichannel television sound) settings
USB	Accesses the USB mode
FAV	Display favrite list
CC	Brings up the closed caption menu
SLEEP	Set the TV to turn off after a given amount of time
Colored buttons	(Red/Green/Yellow/Blue) Performs the corresponding function indicated at the bottom of the screen
◀◀	Fast rewind
▶▶	Fast forward
▶	(Play) Starts viewing
❚❚	(Pause) pauses viewing
⏮	(Previous) Goes to the previous chapter
⏭	(Next) Goes to the next chapter
■	(Stop) Stops viewing
NETFLIX	Goes to the Netflix homepage
YouTube	Goes to the YouTube homepage

Follow the instructions on this page on how to switch on your TV set and the remote control before going on to following pages describing how to use the channel set-up procedure.

1. Insert two batteries in the remote control.

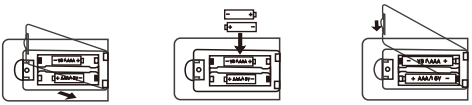

Precautions on using batteries:
- Only use the battery types specified.
- Make sure you use the correct polarity.
- Do not mix new and used batteries.
- Do not use rechargeable batteries.
- Do not expose batteries to excessive heat such as sunshine, fire or the like, throw them in a fire, recharge them or try to open them, as this could cause them to leak or explode.
- Remove the batteries from the remote control if you are not using it for a long period of time.

2. Connect the power cable to the television, to a mains socket.
(Note: If the power cable is connected to the television, please only connect the power cable to the mains socket.)

- If your TV is connected to an AC supply
Your TV set should only be connected to an AC supply. It must not be connected to a DC supply. If the plug is detached from the cable, do not, under any circumstances, connect it to a mains socket, as there is a risk of electric shock.

- If your TV is connected to a DC supply
Your TV set should only be connected to a DC supply. It must not be connected to a AC supply. If the plug is detached from the cable, do not, under any circumstances, connect it to a mains socket, as there is a risk of electric shock.

3. Connect an outside aerial to the socket at the back of the TV set.

4. When powered on, the TV will be turned on directly or be in standby.
Note: For some models, switch the TV on by pressing the power button.

If the power indicator lights up, the TV set is in standby mode. Press the ⏻ button on the remote control or on the TV set to turn on the TV.

- To put the TV set into standby mode, press the ⏻ button on the remote control or on the TV, the TV set remains powered up, but with low energy consumption.

- To switch off the TV set, unplug the mains socket from the mains outlet.
Note: For some models, press the power button to switch off the TV set .

Network Connection

To access the Internet, you must subscribe to high speed broadband Internet service with your Internet service provider (ISP).

Your TV can be connected to your home network in two ways:

- Wired, using the RJ45 (LAN) connector on the back panel.
- Wireless, using the internal wireless and your home wireless network.

***Note**: Instructions below are just the usual ways to connect your TV to the wired or wireless network. The connection method may be different depending on your actual network configuration. If you have any questions about your home network, please refer to your ISP.*

Connecting to a wired network

To connect to a wired network:

1. Ensure you have:
   - An Ethernet cable long enough to reach your TV
   - A router or modem with an available Ethernet port
   - A high-speed Internet connection
   - An Ethernet (LAN) port on the back of the TV
2. Connect your Ethernet cable to the router and to the Ethernet port on the back of the TV.
3. Use the **Network** menu to configure the TV.

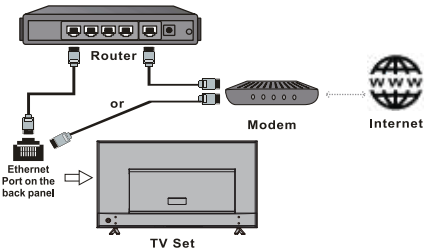

Connecting to a wireless network

To connect to a wireless network:

1. Ensure you have:
   - A router broadcasting a high-speed wireless signal
   - A high-speed Internet connection
2. Use the **Network** menu to configure the TV.

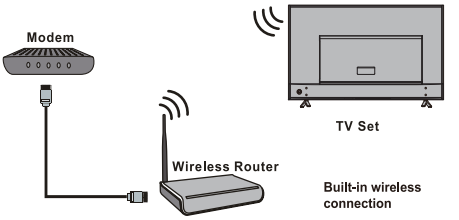

Menu Function

You can press the menu button enter to choose the Settings Menu.
Please note the menus in the user manual may vary slightly from the actual screen.
In each menu, you can:

- Press the up, down, left and right buttons to select an item or to adjust the value.
- Press the OK button to enter the submenu.
- Press the BACK button to return to previous menu or exit the menu.

Picture

Color Enhancement
Enter to choose color enhancement level of the picture.

Color Temperature
Adjusts the color temperature of the picture.

Dynamic Contrast
Adjusts the difference between the light and dark areas of the picture.

Noise Reduction
Adjusts the picture noise.

Eco Setting
Configures engergy saving options.

Sound

Sound preset
Selects a preset audio option optimized for different sounding conditions.

Advanced
- Audio Out
  TV Speakers
  HDMI Sound System
  TV Speakers Off
- SPDIF Type
  This option is used to control the type of audio stream sent to the Digital Audio Output (SPDIF) socket.
- SPDIF Delay
  This option is used to synchronize the sound with the picture.
- Audio Delay
- Auto Volume Control
  Selects On to reduce the annoying blasts in volume during commercial breaks and also amplifies softer sounds in program material. Eliminates the need to constantly adjust the volume.
- Digital Out Levelling

Network

Internet Connection
Selects On to adjust the options below.

Wireless
Using the internal wireless and your home wireless network.

Wired
Using the wired network.

More Settings
Enter to choose more settings.

Channel Installation

Antenna Installation/Cable installation
- Search For Channels
  Allows you to scan for all available analog and digital channels.
- Digital: Manual Installation
- Analogue: Manual Installation

Bluetooth

Bluetooth ON/OFF
Search Bluetooth Device

System

- Language
  Chooses the on-screen display language.
- CC Option
- Input Source
  User can select the device name of the input source here, easy to identify the source.
- Clock
  Enter to adjust Clock.
- Auto Standby
  Enter to select standby time when there is no operation.
- Screen Saver
- Location
  Selects the location mode depending on your viewing environment.
- Instant Power
  Enter to select On or Off.

Child Code

Lock System
Enter to select On or Off.
Change Code
Enter to change code.
Clear Code
Enter to clear code.

Connectivity

T-Link

T-Link Remote Control

USB Keyboard Setting

ACCESSIBILITY

Audio Guide
Enter to select On or Off.
Speech Rate
Enter to adjust Speech Rate.
Speech Volume
Enter to adjust Speech Volume.
Shortcut
Enter to select On or Off.
Video Description
Enter to select On or Off.

Help

Go in and learn about certain functional operations.

About TV

Product Information

Update Software
- Network Updates
  Enables you to download and install the latest software version from the Internet. Make sure to set up a wired or wireless network connection first.
- USB Local Updates
  Enables you to install the latest version of the software from your USB ports.

Legal & Compliance

Restore To Default
- Reinstall TV
  Reset all settings and replaced installed channels.
- Restore Factory Settings
  Reset the settings for Picture and Sound, the channel list reminds unchanged.

Attention and Frequently Asked Questions

Attention:
Some non-standard mobile storage device may not be recognized. Please change to use the standard device.

Note: For coding files, there are many kinds non-standard coding method, so this system can not be guaranteed to support the file formats using any coding method.

Frequently Asked Questions:

1. Under the following conditions, this system cannot decode the file and the file cannot be play normally:

   -The parameters of file, such as the pixel of picture, code rate of audio and video file, sampling rate of audio file, exceed the limit of the system;

   -The format of file is not matched or the file is harmed.

2. Hot plug: Do not disconnection when the system is reading or transmitting data, avoid damaging the system or the device.

3. Pay attention to the power supply of the device when you are using a mobile hard disk or a digital camera. If the power supply is not sufficient or not stable, you may encounter problems during operating or can not operate at all. In this case, please restart the device, or unplug the device and plug it again, and ensure that its power supply is normal.

4. The system supports standard USB1.1 and USB2.0 devices, such as standard U-disks, MP3 players, mobile hard disks, etc..

5. For obtaining better audio and video quality, suggests to use the external device which accords with USB2.0 standard.

6. When playing the video with high compression ratio, these phenomenons, such as picture standstill and menu long time response, are normal.

7. For some USB device with power supply, such as large size hard disk, MP4, etc., suggests using it with power to avoid electric power shortage.

8. When the browser overloads the system's remaining memory 40M,the system will send out out a warning (The web content is overloaded, The browser will shut down in a few seconds!)and then exit the browser.

Troubleshooting

Most problems you encounter with your TV can be corrected by consulting the following troubleshooting list.

No picture, no sound
1. Check if the fuse or circuit breaker is working.
2. Plug another electrical device into the outlet to make sure it is working or turned on.
3. Power plug is in a bad contact with the outlet.
4. Check the signal source.

No color
1. Change the color system.
2. Adjust the saturation.
3. Try another channel. Black-white program may be received.

Remote control does not work
1. Change the batteries.
2. Batteries are not installed correctly.
3. Main power is not connected.

No picture, normal sound
1. Adjust the brightness and contrast.
2. Broadcasting failure may happen.

Normal picture, no sound
1. Press the Vol+ button to increase volume.
2. Volume is set to mute, press the mute button to restore sound.
3. Change the sound system.
4. Broadcasting failure may happen.

Unorderly ripples on the picture
It is usually caused by local interference, such as cars, daylight lamps and hair driers. Adjust the antenna to minimize the interference.

Snowy dots and interference
If the antenna is located in the fringe area of a television signal where the signal is weak, the picture may be marred by dots. When the signal is extremely weak, it may be necessary to install a special antenna to improve the reception.
1. Adjust the position and orientation of the indoor/outdoor antenna.
2. Check the connection of antenna.
3. Fine tune the channel.
4. Try another channel. Broadcasting failure may happen.

Ignition
Black spots or horizontal streaks appear, or the picture flutters or drifts. This is usually caused by interference from car ignition system, neon lamps, electric drills, or other electrical appliance.

Ghost
Ghosts are caused by the television signal following two paths. One is the direct path, the other is reflected from tall buildings, hills, or other objects. Changing the direction or position of the antenna may improve the reception.

Radio frequency interference
This interference produces moving ripples or diagonal streaks, and in some case, loss of contrast in the picture. Find out and remove the radio interference source.

If the TV is crashed
1. Press the Power button to turn off TV, then press the Power button again to reset TV.
2. Unplug the power cord, then press the Power button to reset TV.

Note: If these 2 methods can not be resolved, please contact the after-sales to solve.

Base Installation

To fix the double support base on the unit by screws, the installation is completed.

Note: Illustrations below are provided for reference only and may differ from actual product appearance.

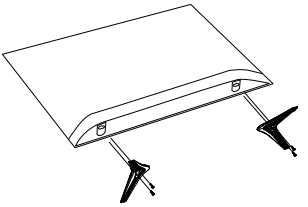

Instruction for Wall Mount

A wall mount kit (purchased separately) would allow you to mount your JVC TV on the wall.
For detailed information on installing the wall mount, refer to the instructions provided by the wall mount manufacturer. It is strongly recommended to contact a technician for professional assistance for wall mount installation. JVC is not responsible for any damage to the product or injury to yourself or others resulting from the wall-mounting.

Dimensions for Mounting Hole Pattern

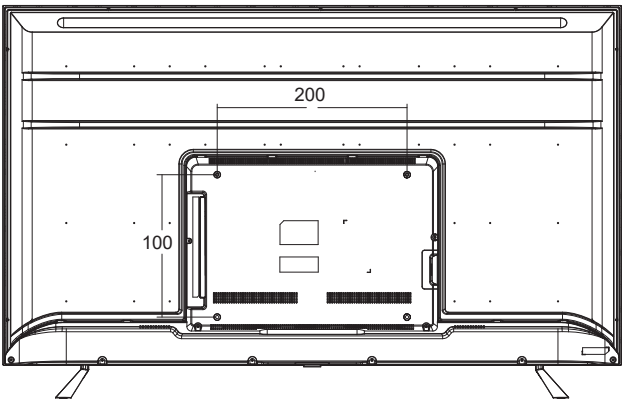

- This JVC TV is compatible with a 200 mm x 100 mm mounting hole pattern.
- 4 pcs of type M5 screws are required for installing the wall mount bracket to your JVC TV. Do not use screws that are longer than 30mm. Screws that are too long may cause damage to the inside of the TV set.
- Do not fasten the screws too tight for this may damage the TV or cause the TV to fall, resulting in personal injury. JVC is not liable for these kinds of incidents.
- Do not mount your JVC TV at more that a 15 degree tilt.
- Always use two people to mount the TV to a wall.
- Don not install your Wall Mount Kit while your TV is turned on. It may result in personal injury due to electric shock.

LT-40EC3302 Specification

Screen Size (Diagonal)		39.5 inches
Resolution		1920×1080
Screen Aspect Ratio		16:9
TV System		ATSC Digital system and NTSC Analog NTSC-M system
Channel Reception		Cable: 1-135 Air: 2 ~ 69
Audio Output Power		5 x 2
Input Connectors	RF	1
	HDMI	2
	AV	1
	USB	2
	LAN(10/100)	1
Output Connectors	Digital Audio Out (Optical)	1
	Analog Audio Out	1
Maximum Power Consumption		75 watts
Power Requirement		AC 120 V, 60 Hz

Important Notice

Software License Attached to the Product

The Software embedded in the Product is composed of several independent software components, and in each of such individual components, a copyright of either **TCL** or a third party subsists.

The Product uses the software component designated in the End-User License Agreement that was executed between **TCL** and a third party (hereinafter "EULA").

"EULA" covers those corresponding to free software, and, as a condition of distribution of the software component in executable format which is based on the license granted under the GNU General Public License or Lesser General Public License (hereinafter "GPL/LGPL"), it requires an availability of the source code for the relevant component. For details of the software component covered by "GPL/LGPL", please visit the following website:

URL: http://www.jvcproducts.com/foss

GNU GENERAL PUBLIC LICENSE
Version 2, June 1991

Copyright © 1989, 1991 Free Software Foundation, Inc., 51 Franklin Street, Fifth Floor, Boston, MA 02110-1301, USA

Everyone is permitted to copy and distribute verbatim copies of this license document, but changing it is not allowed.

Preamble

The licenses for most software are designed to take away your freedom to share and change it. By contrast, the GNU General Public License is intended to guarantee your freedom to share and change free software--to make sure the software is free for all its users. This General Public License applies to most of the Free Software Foundation's software and to any other program whose authors commit to using it. (Some other Free Software Foundation software is covered by the GNU Lesser General Public License instead.) You can apply it to your programs, too.

When we speak of free software, we are referring to freedom, not price. Our General Public Licenses are designed to make sure that you have the freedom to distribute copies of free software (and charge for this service if you wish), that you receive source code or can get it if you want it, that you can change the software or use pieces of it in new free programs; and that you know you can do these things.

To protect your rights, we need to make restrictions that forbid anyone to deny you these rights or to ask you to surrender the rights. These restrictions translate to certain responsibilities for you if you distribute copies of the software, or if you modify it.

For example, if you distribute copies of such a program, whether gratis or for a fee, you must give the recipients all the rights that you have. You must make sure that they, too, receive or can get the source code. And you must show them these terms so they know their rights.

We protect your rights with two steps: (1) copyright the software, and (2) offer you this license which gives you legal permission to copy, distribute and/or modify the software.

Also, for each author's protection and ours, we want to make certain that everyone understands that there is no warranty for this free software. If the software is modified by someone else and passed on, we want its recipients to know that what they have is not the original, so that any problems introduced by others will not reflect on the original authors' reputations.

Finally, any free program is threatened constantly by software patents. We wish to avoid the danger that redistributors of a free program will individually obtain patent licenses, in effect making the program proprietary. To prevent this, we have made it clear that any patent must be licensed for everyone's free use or not licensed at all.

The precise terms and conditions for copying, distribution and modification follow.

TERMS AND CONDITIONS FOR COPYING, DISTRIBUTION AND MODIFICATION

0. This License applies to any program or other work which contains a notice placed by the copyright holder saying it may be distributed under the terms of this General Public License. The "Program", below, refers to any such program or work, and a "work based on the Program" means either the Program or any derivative work under copyright law: that is to say, a work containing the Program or a portion of it, either verbatim or with modifications and/or translated into another language. (Hereinafter, translation is included without limitation in the term "modification".) Each licensee is addressed as "you".

Important Notice (Cont'd)

Activities other than copying, distribution and modification are not covered by this License; they are outside its scope. The act of running the Program is not restricted, and the output from the Program is covered only if its contents constitute a work based on the Program (independent of having been made by running the Program). Whether that is true depends on what the Program does.

1. You may copy and distribute verbatim copies of the Program's source code as you receive it, in any medium, provided that you conspicuously and appropriately publish on each copy an appropriate copyright notice and disclaimer of warranty; keep intact all the notices that refer to this License and to the absence of any warranty; and give any other recipients of the Program a copy of this License along with the Program.

You may charge a fee for the physical act of transferring a copy, and you may at your option offer warranty protection in exchange for a fee.

2. You may modify your copy or copies of the Program or any portion of it, thus forming a work based on the Program, and copy and distribute such modifications or work under the terms of Section 1 above, provided that you also meet all of these conditions:

a) You must cause the modified files to carry prominent notices stating that you changed the files and the date of any change.
b) You must cause any work that you distribute or publish, that in whole or in part contains or is derived from the Program or any part thereof, to be licensed as a whole at no charge to all third parties under the terms of this License.
c) If the modified program normally reads commands interactively when run, you must cause it, when started running for such interactive use in the most ordinary way, to print or display an announcement including an appropriate copyright notice and a notice that there is no warranty (or else, saying that you provide a warranty) and that users may redistribute the program under these conditions, and telling the user how to view a copy of this License. (Exception: if the Program itself is interactive but does not normally print such an announcement, your work based on the Program is not required to print an announcement.)
These requirements apply to the modified work as a whole. If identifiable sections of that work are not derived from the Program, and can be reasonably considered independent and separate works in themselves, then this License, and its terms, do not apply to those sections when you distribute them as separate works. But when you distribute the same sections as part of a whole which is a work based on the Program, the distribution of the whole must be on the terms of this License, whose permissions for other licensees extend to the entire whole, and thus to each and every part regardless of who wrote it.

Thus, it is not the intent of this section to claim rights or contest your rights to work written entirely by you; rather, the intent is to exercise the right to control the distribution of derivative or collective works based on the Program.

In addition, mere aggregation of another work not based on the Program with the Program (or with a work based on the Program) on a volume of a storage or distribution medium does not bring the other work under the scope of this License.

3. You may copy and distribute the Program (or a work based on it, under Section 2) in object code or executable form under the terms of Sections 1 and 2 above provided that you also do one of the following:

a) Accompany it with the complete corresponding machine-readable source code, which must be distributed under the terms of Sections 1 and 2 above on a medium customarily used for software interchange; or,
b) Accompany it with a written offer, valid for at least three years, to give any third party, for a charge no more than your cost of physically performing source distribution, a complete machine-readable copy of the corresponding source code, to be distributed under the terms of Sections 1 and 2 above on a medium customarily used for software interchange; or,
c) Accompany it with the information you received as to the offer to distribute corresponding source code. (This alternative is allowed only for noncommercial distribution and only if you received the program in object code or executable form with such an offer, in accord with Subsection b above.)
The source code for a work means the preferred form of the work for making modifications to it. For an executable work, complete source code means all the source code for all modules it contains, plus any associated interface definition files, plus the scripts used to control compilation and installation of the executable. However, as a special exception, the source code distributed need not include anything that is normally distributed (in either source or binary form) with the major components (compiler, kernel, and so on) of the operating system on which the executable runs, unless that component itself accompanies the executable.

If distribution of executable or object code is made by offering access to copy from a designated place, then offering equivalent access to copy the source code from the same place counts as distribution of the source code, even though third parties are not compelled to copy the source along with the object code.

4. You may not copy, modify, sublicense, or distribute the Program except as expressly provided under this License. Any attempt otherwise to copy, modify, sublicense or distribute the Program is void, and will automatically terminate your rights under this License. However, parties who have received copies, or rights, from you under this License will not have their licenses terminated so long as such parties remain in full compliance.

Important Notice (Cont'd)

5. You are not required to accept this License, since you have not signed it. However, nothing else grants you permission to modify or distribute the Program or its derivative works. These actions are prohibited by law if you do not accept this License. Therefore, by modifying or distributing the Program (or any work based on the Program), you indicate your acceptance of this License to do so, and all its terms and conditions for copying, distributing or modifying the Program or works based on it.

6. Each time you redistribute the Program (or any work based on the Program), the recipient automatically receives a license from the original licensor to copy, distribute or modify the Program subject to these terms and conditions. You may not impose any further restrictions on the recipients' exercise of the rights granted herein. You are not responsible for enforcing compliance by third parties to this License.

7. If, as a consequence of a court judgment or allegation of patent infringement or for any other reason (not limited to patent issues), conditions are imposed on you (whether by court order, agreement or otherwise) that contradict the conditions of this License, they do not excuse you from the conditions of this License. If you cannot distribute so as to satisfy simultaneously your obligations under this License and any other pertinent obligations, then as a consequence you may not distribute the Program at all. For example, if a patent license would not permit royalty-free redistribution of the Program by all those who receive copies directly or indirectly through you, then the only way you could satisfy both it and this License would be to refrain entirely from distribution of the Program.

If any portion of this section is held invalid or unenforceable under any particular circumstance, the balance of the section is intended to apply and the section as a whole is intended to apply in other circumstances.

It is not the purpose of this section to induce you to infringe any patents or other property right claims or to contest validity of any such claims; this section has the sole purpose of protecting the integrity of the free software distribution system, which is implemented by public license practices. Many people have made generous contributions to the wide range of software distributed through that system in reliance on consistent application of that system; it is up to the author/donor to decide if he or she is willing to distribute software through any other system and a licensee cannot impose that choice.

This section is intended to make thoroughly clear what is believed to be a consequence of the rest of this License.

8. If the distribution and/or use of the Program is restricted in certain countries either by patents or by copyrighted interfaces, the original copyright holder who places the Program under this License may add an explicit geographical distribution limitation excluding those countries, so that distribution is permitted only in or among countries not thus excluded. In such case, this License incorporates the limitation as if written in the body of this License.

9. The Free Software Foundation may publish revised and/or new versions of the General Public License from time to time. Such new versions will be similar in spirit to the present version, but may differ in detail to address new problems or concerns.

Each version is given a distinguishing version number. If the Program specifies a version number of this License which applies to it and "any later version", you have the option of following the terms and conditions either of that version or of any later version published by the Free Software Foundation. If the Program does not specify a version number of this License, you may choose any version ever published by the Free Software Foundation.

10. If you wish to incorporate parts of the Program into other free programs whose distribution conditions are different, write to the author to ask for permission. For software which is copyrighted by the Free Software Foundation, write to the Free Software Foundation; we sometimes make exceptions for this. Our decision will be guided by the two goals of preserving the free status of all derivatives of our free software and of promoting the sharing and reuse of software generally.

NO WARRANTY

11. BECAUSE THE PROGRAM IS LICENSED FREE OF CHARGE, THERE IS NO WARRANTY FOR THE PROGRAM, TO THE EXTENT PERMITTED BY APPLICABLE LAW. EXCEPT WHEN OTHERWISE STATED IN WRITING THE COPYRIGHT HOLDERS AND/OR OTHER PARTIES PROVIDE THE PROGRAM "AS IS" WITHOUT WARRANTY OF ANY KIND, EITHER EXPRESSED OR IMPLIED, INCLUDING, BUT NOT LIMITED TO, THE IMPLIED WARRANTIES OF MERCHANTABILITY AND FITNESS FOR A PARTICULAR PURPOSE. THE ENTIRE RISK AS TO THE QUALITY AND PERFORMANCE OF THE PROGRAM IS WITH YOU. SHOULD THE PROGRAM PROVE DEFECTIVE, YOU ASSUME THE COST OF ALL NECESSARY SERVICING, REPAIR OR CORRECTION.

12. IN NO EVENT UNLESS REQUIRED BY APPLICABLE LAW OR AGREED TO IN WRITING WILL ANY COPYRIGHT HOLDER, OR ANY OTHER PARTY WHO MAY MODIFY AND/OR REDISTRIBUTE THE PROGRAM AS PERMITTED ABOVE, BE LIABLE TO YOU FOR DAMAGES, INCLUDING ANY GENERAL, SPECIAL, INCIDENTAL OR CONSEQUENTIAL DAMAGES ARISING OUT OF THE USE OR INABILITY TO USE THE PROGRAM (INCLUDING BUT NOT LIMITED TO LOSS OF DATA OR DATA BEING RENDERED INACCURATE OR LOSSES SUSTAINED BY YOU OR THIRD PARTIES OR A FAILURE OF THE PROGRAM TO OPERATE WITH ANY OTHER PROGRAMS), EVEN IF SUCH HOLDER OR OTHER PARTY HAS BEEN ADVISED OF THE POSSIBILITY OF SUCH DAMAGES.

END OF TERMS AND CONDITIONS

Important Notice (Cont'd)

GNU LESSER GENERAL PUBLIC LICENSE

Version 2.1, February 1999

Copyright (C) 1991, 1999 Free Software Foundation, Inc.
51 Franklin Street, Fifth Floor, Boston, MA 02110-1301 USA
Everyone is permitted to copy and distribute verbatim copies
of this license document, but changing it is not allowed.
[This is the first released version of the Lesser GPL. It also counts as the successor of the GNU Library Public License, version 2, hence the version number 2.1.]

Preamble

The licenses for most software are designed to take away your freedom to share and change it. By contrast, the GNU General Public Licenses are intended to guarantee your freedom to share and change free software--to make sure the software is free for all its users.

This license, the Lesser General Public License, applies to some specially designated software packages--typically libraries--of the Free Software Foundation and other authors who decide to use it. You can use it too, but we suggest you first think carefully about whether this license or the ordinary General Public License is the better strategy to use in any particular case, based on the explanations below.

When we speak of free software, we are referring to freedom of use, not price. Our General Public Licenses are designed to make sure that you have the freedom to distribute copies of free software (and charge for this service if you wish); that you receive source code or can get it if you want it; that you can change the software and use pieces of it in new free programs; and that you are informed that you can do these things.

Important Notice (Cont'd)

To protect your rights, we need to make restrictions that forbid distributors to deny you these rights or to ask you to surrender these rights. These restrictions translate to certain responsibilities for you if you distribute copies of the library or if you modify it.

For example, if you distribute copies of the library, whether gratis or for a fee, you must give the recipients all the rights that we gave you. You must make sure that they, too, receive or can get the source code. If you link other code with the library, you must provide complete object files to the recipients, so that they can relink them with the library after making changes to the library and recompiling it. And you must show them these terms so they know their rights.

We protect your rights with a two-step method: (1) we copyright the library, and (2) we offer you this license, which gives you legal permission to copy, distribute and/or modify the library.

To protect each distributor, we want to make it very clear that there is no warranty for the free library. Also, if the library is modified by someone else and passed on, the recipients should know that what they have is not the original version, so that the original author's reputation will not be affected by problems that might be introduced by others.

Finally, software patents pose a constant threat to the existence of any free program. We wish to make sure that a company cannot effectively restrict the users of a free program by obtaining a restrictive license from a patent holder. Therefore, we insist that any patent license obtained for a version of the library must be consistent with the full freedom of use specified in this license.

Most GNU software, including some libraries, is covered by the ordinary GNU General Public License. This license, the GNU Lesser General Public License, applies to certain designated libraries, and is quite different from the ordinary General Public License. We use this license for certain libraries in order to permit linking those libraries into non-free programs.

When a program is linked with a library, whether statically or using a shared library, the combination of the two is legally speaking a combined work, a derivative of the original library. The ordinary General Public License therefore permits such linking only if the entire combination fits its criteria of freedom. The Lesser General Public License permits more lax criteria for linking other code with the library.

Important Notice (Cont'd)

We call this license the "Lesser" General Public License because it does Less to protect the user's freedom than the ordinary General Public License. It also provides other free software developers Less of an advantage over competing non-free programs. These disadvantages are the reason we use the ordinary General Public License for many libraries. However, the Lesser license provides advantages in certain special circumstances.

For example, on rare occasions, there may be a special need to encourage the widest possible use of a certain library, so that it becomes a de-facto standard. To achieve this, non-free programs must be allowed to use the library. A more frequent case is that a free library does the same job as widely used non-free libraries. In this case, there is little to gain by limiting the free library to free software only, so we use the Lesser General Public License.

In other cases, permission to use a particular library in non-free programs enables a greater number of people to use a large body of free software. For example, permission to use the GNU C Library in non-free programs enables many more people to use the whole GNU operating system, as well as its variant, the GNU/Linux operating system.

Although the Lesser General Public License is Less protective of the users' freedom, it does ensure that the user of a program that is linked with the Library has the freedom and the wherewithal to run that program using a modified version of the Library.

The precise terms and conditions for copying, distribution and modification follow. Pay close attention to the difference between a "work based on the library" and a "work that uses the library". The former contains code derived from the library, whereas the latter must be combined with the library in order to run.

TERMS AND CONDITIONS FOR COPYING, DISTRIBUTION AND MODIFICATION

0. This License Agreement applies to any software library or other program which contains a notice placed by the copyright holder or other authorized party saying it may be distributed under the terms of this Lesser General Public License (also called "this License"). Each licensee is addressed as "you".

Important Notice (Cont'd)

A "library" means a collection of software functions and/or data prepared so as to be conveniently linked with application programs (which use some of those functions and data) to form executables.

The "Library", below, refers to any such software library or work which has been distributed under these terms. A "work based on the Library" means either the Library or any derivative work under copyright law: that is to say, a work containing the Library or a portion of it, either verbatim or with modifications and/or translated straightforwardly into another language. (Hereinafter, translation is included without limitation in the term "modification".)

"Source code" for a work means the preferred form of the work for making modifications to it. For a library, complete source code means all the source code for all modules it contains, plus any associated interface definition files, plus the scripts used to control compilation and installation of the library.

Activities other than copying, distribution and modification are not covered by this License; they are outside its scope. The act of running a program using the Library is not restricted, and output from such a program is covered only if its contents constitute a work based on the Library (independent of the use of the Library in a tool for writing it). Whether that is true depends on what the Library does and what the program that uses the Library does.

1. You may copy and distribute verbatim copies of the Library's complete source code as you receive it, in any medium, provided that you conspicuously and appropriately publish on each copy an appropriate copyright notice and disclaimer of warranty; keep intact all the notices that refer to this License and to the absence of any warranty; and distribute a copy of this License along with the Library.

You may charge a fee for the physical act of transferring a copy, and you may at your option offer warranty protection in exchange for a fee.

2. You may modify your copy or copies of the Library or any portion of it, thus forming a work based on the Library, and copy and distribute such modifications or work under the terms of Section 1 above, provided that you also meet all of these conditions:

- **a)** The modified work must itself be a software library.

Important Notice (Cont'd)

- **b)** You must cause the files modified to carry prominent notices stating that you changed the files and the date of any change.
- **c)** You must cause the whole of the work to be licensed at no charge to all third parties under the terms of this License.
- **d)** If a facility in the modified Library refers to a function or a table of data to be supplied by an application program that uses the facility, other than as an argument passed when the facility is invoked, then you must make a good faith effort to ensure that, in the event an application does not supply such function or table, the facility still operates, and performs whatever part of its purpose remains meaningful.

  (For example, a function in a library to compute square roots has a purpose that is entirely well-defined independent of the application. Therefore, Subsection 2d requires that any application-supplied function or table used by this function must be optional: if the application does not supply it, the square root function must still compute square roots.)

These requirements apply to the modified work as a whole. If identifiable sections of that work are not derived from the Library, and can be reasonably considered independent and separate works in themselves, then this License, and its terms, do not apply to those sections when you distribute them as separate works. But when you distribute the same sections as part of a whole which is a work based on the Library, the distribution of the whole must be on the terms of this License, whose permissions for other licensees extend to the entire whole, and thus to each and every part regardless of who wrote it.

Thus, it is not the intent of this section to claim rights or contest your rights to work written entirely by you; rather, the intent is to exercise the right to control the distribution of derivative or collective works based on the Library.

In addition, mere aggregation of another work not based on the Library with the Library (or with a work based on the Library) on a volume of a storage or distribution medium does not bring the other work under the scope of this License.

3. You may opt to apply the terms of the ordinary GNU General Public License instead of this License to a given copy of the Library. To do this, you must alter all the notices that refer to this License, so that they refer to the ordinary GNU General Public License,

Important Notice (Cont'd)

version 2, instead of to this License. (If a newer version than version 2 of the ordinary GNU General Public License has appeared, then you can specify that version instead if you wish.) Do not make any other change in these notices.

Once this change is made in a given copy, it is irreversible for that copy, so the ordinary GNU General Public License applies to all subsequent copies and derivative works made from that copy.

This option is useful when you wish to copy part of the code of the Library into a program that is not a library.

4. You may copy and distribute the Library (or a portion or derivative of it, under Section 2) in object code or executable form under the terms of Sections 1 and 2 above provided that you accompany it with the complete corresponding machine-readable source code, which must be distributed under the terms of Sections 1 and 2 above on a medium customarily used for software interchange.

If distribution of object code is made by offering access to copy from a designated place, then offering equivalent access to copy the source code from the same place satisfies the requirement to distribute the source code, even though third parties are not compelled to copy the source along with the object code.

5. A program that contains no derivative of any portion of the Library, but is designed to work with the Library by being compiled or linked with it, is called a "work that uses the Library". Such a work, in isolation, is not a derivative work of the Library, and therefore falls outside the scope of this License.

However, linking a "work that uses the Library" with the Library creates an executable that is a derivative of the Library (because it contains portions of the Library), rather than a "work that uses the library". The executable is therefore covered by this License. Section 6 states terms for distribution of such executables.

When a "work that uses the Library" uses material from a header file that is part of the Library, the object code for the work may be a derivative work of the Library even though the source code is not. Whether this is true is especially significant if the work can be linked without the Library, or if the work is itself a library. The threshold for this to be true is not precisely defined by law.

Important Notice (Cont'd)

If such an object file uses only numerical parameters, data structure layouts and accessors, and small macros and small inline functions (ten lines or less in length), the the use of the object file is unrestricted, regardless of whether it is legally a derivative work. (Executables containing this object code plus portions of the Library will still fall under Section 6.)

Otherwise, if the work is a derivative of the Library, you may distribute the object code for the work under the terms of Section 6. Any executables containing that work also f under Section 6, whether or not they are linked directly with the Library itself.

6. As an exception to the Sections above, you may also combine or link a "work that uses the Library" with the Library to produce a work containing portions of the Library, and distribute that work under terms of your choice, provided that the terms permit modification of the work for the customer's own use and reverse engineering for debugging such modifications.

You must give prominent notice with each copy of the work that the Library is used in and that the Library and its use are covered by this License. You must supply a copy o this License. If the work during execution displays copyright notices, you must include the copyright notice for the Library among them, as well as a reference directing the user to the copy of this License. Also, you must do one of these things:

- **a)** Accompany the work with the complete corresponding machine-readable source code for the Library including whatever changes were used in the work (which must be distributed under Sections 1 and 2 above); and, if the work is an executable linked with the Library, with the complete machine-readable "work that uses the Library", as object code and/or source code, so that the user can modify the Library and then relink to produce a modified executable containing the modified Library. (It is understood that the user who changes the contents of definitions files in the Library will not necessarily be able to recompile the application to use the modified definitions.)
- **b)** Use a suitable shared library mechanism for linking with the Library. A suitable mechanism is one that (1) uses at run time a copy of the library already present on the user's computer system, rather than copying library functions into the executable, and (2) will operate properly with a modified version of the library, if the user installs one, as long as the modified version is interface-compatible with the version that the work was made with

Important Notice (Cont'd)

- **c)** Accompany the work with a written offer, valid for at least three years, to give the same user the materials specified in Subsection 6a, above, for a charge no more than the cost of performing this distribution.
- **d)** If distribution of the work is made by offering access to copy from a designated place, offer equivalent access to copy the above specified materials from the same place.
- **e)** Verify that the user has already received a copy of these materials or that you have already sent this user a copy.

For an executable, the required form of the "work that uses the Library" must include any data and utility programs needed for reproducing the executable from it. However, as a special exception, the materials to be distributed need not include anything that is normally distributed (in either source or binary form) with the major components (compiler, kernel, and so on) of the operating system on which the executable runs, unless that component itself accompanies the executable.

It may happen that this requirement contradicts the license restrictions of other proprietary libraries that do not normally accompany the operating system. Such a contradiction means you cannot use both them and the Library together in an executable that you distribute.

7. You may place library facilities that are a work based on the Library side-by-side in a single library together with other library facilities not covered by this License, and distribute such a combined library, provided that the separate distribution of the work based on the Library and of the other library facilities is otherwise permitted, and provided that you do these two things:

- **a)** Accompany the combined library with a copy of the same work based on the Library, uncombined with any other library facilities. This must be distributed under the terms of the Sections above.
- **b)** Give prominent notice with the combined library of the fact that part of it is a work based on the Library, and explaining where to find the accompanying uncombined form of the same work.

8. You may not copy, modify, sublicense, link with, or distribute the Library except as expressly provided under this License. Any attempt otherwise to copy, modify,

sublicense, link with, or distribute the Library is void, and will automatically terminate your rights under this License. However, parties who have received copies, or rights, from you under this License will not have their licenses terminated so long as such parties remain in full compliance.

9. You are not required to accept this License, since you have not signed it. However, nothing else grants you permission to modify or distribute the Library or its derivative works. These actions are prohibited by law if you do not accept this License. Therefore, by modifying or distributing the Library (or any work based on the Library), you indicate your acceptance of this License to do so, and all its terms and conditions for copying, distributing or modifying the Library or works based on it.

10. Each time you redistribute the Library (or any work based on the Library), the recipient automatically receives a license from the original licensor to copy, distribute, link with or modify the Library subject to these terms and conditions. You may not impose any further restrictions on the recipients' exercise of the rights granted herein. You are not responsible for enforcing compliance by third parties with this License.

11. If, as a consequence of a court judgment or allegation of patent infringement or for any other reason (not limited to patent issues), conditions are imposed on you (whether by court order, agreement or otherwise) that contradict the conditions of this License, they do not excuse you from the conditions of this License. If you cannot distribute so as to satisfy simultaneously your obligations under this License and any other pertinent obligations, then as a consequence you may not distribute the Library at all. For example, if a patent license would not permit royalty-free redistribution of the Library by all those who receive copies directly or indirectly through you, then the only way you could satisfy both it and this License would be to refrain entirely from distribution of the Library.

If any portion of this section is held invalid or unenforceable under any particular circumstance, the balance of the section is intended to apply, and the section as a whole is intended to apply in other circumstances.

It is not the purpose of this section to induce you to infringe any patents or other property right claims or to contest validity of any such claims; this section has the sole purpose of protecting the integrity of the free software distribution system which is implemented by public license practices. Many people have made generous

contributions to the wide range of software distributed through that system in reliance on consistent application of that system; it is up to the author/donor to decide if he or she is willing to distribute software through any other system and a licensee cannot impose that choice.

This section is intended to make thoroughly clear what is believed to be a consequence of the rest of this License.

12. If the distribution and/or use of the Library is restricted in certain countries either by patents or by copyrighted interfaces, the original copyright holder who places the Library under this License may add an explicit geographical distribution limitation excluding those countries, so that distribution is permitted only in or among countries not thus excluded. In such case, this License incorporates the limitation as if written in the body of this License.

13. The Free Software Foundation may publish revised and/or new versions of the Lesser General Public License from time to time. Such new versions will be similar in spirit to the present version, but may differ in detail to address new problems or concerns.

Each version is given a distinguishing version number. If the Library specifies a version number of this License which applies to it and "any later version", you have the option of following the terms and conditions either of that version or of any later version published by the Free Software Foundation. If the Library does not specify a license version number, you may choose any version ever published by the Free Software Foundation.

14. If you wish to incorporate parts of the Library into other free programs whose distribution conditions are incompatible with these, write to the author to ask for permission. For software which is copyrighted by the Free Software Foundation, write to the Free Software Foundation; we sometimes make exceptions for this. Our decision will be guided by the two goals of preserving the free status of all derivatives of our free software and of promoting the sharing and reuse of software generally.

NO WARRANTY

15. BECAUSE THE LIBRARY IS LICENSED FREE OF CHARGE, THERE IS NO WARRANTY FOR THE LIBRARY, TO THE EXTENT PERMITTED BY APPLICABLE LAW EXCEPT WHEN OTHERWISE STATED IN WRITING THE COPYRIGHT

Important Notice (Cont'd)

HOLDERS AND/OR OTHER PARTIES PROVIDE THE LIBRARY "AS IS" WITHOUT WARRANTY OF ANY KIND, EITHER EXPRESSED OR IMPLIED, INCLUDING, BUT NOT LIMITED TO, THE IMPLIED WARRANTIES OF MERCHANTABILITY AND FITNESS FOR A PARTICULAR PURPOSE. THE ENTIRE RISK AS TO THE QUALITY AND PERFORMANCE OF THE LIBRARY IS WITH YOU. SHOULD THE LIBRARY PROVE DEFECTIVE, YOU ASSUME THE COST OF ALL NECESSARY SERVICING, REPAIR OR CORRECTION.

16. IN NO EVENT UNLESS REQUIRED BY APPLICABLE LAW OR AGREED TO IN WRITING WILL ANY COPYRIGHT HOLDER, OR ANY OTHER PARTY WHO MAY MODIFY AND/OR REDISTRIBUTE THE LIBRARY AS PERMITTED ABOVE, BE LIABLE TO YOU FOR DAMAGES, INCLUDING ANY GENERAL, SPECIAL, INCIDENTAL OR CONSEQUENTIAL DAMAGES ARISING OUT OF THE USE OR INABILITY TO USE THE LIBRARY (INCLUDING BUT NOT LIMITED TO LOSS OF DATA OR DATA BEING RENDERED INACCURATE OR LOSSES SUSTAINED BY YOU OR THIRD PARTIES OR A FAILURE OF THE LIBRARY TO OPERATE WITH ANY OTHER SOFTWARE), EVEN IF SUCH HOLDER OR OTHER PARTY HAS BEEN ADVISED OF THE POSSIBILITY OF SUCH DAMAGES.

END OF TERMS AND CONDITIONS

JVC Limited Warranty

This JVC branded “Product”, marketed as new, in the original carton to the original purchaser (“Product”), is warranted by Russell Distribution Company, LLC against manufacturing defects in materials and workmanship for a limited warranty period of One (1) Year for Labor and One (1) year for Parts. This Limited Warranty is conditioned upon proper use of Product by you, the Purchaser.

This Limited Warranty does not apply to store display products and product sold as a “marked down” special, in “as is” condition, “close outs”, “liquidation and clearance sales”, "open box", products missing accessories, or no fault found.

Proof of purchase in the form of a Bill of Sale, Receipt or Receipted Invoice is evidence the Product is within the limited warranty period. The Bill of Sale, Receipt or Receipted Invoice must be presented as a pre-condition to obtaining the limited warranty service.

This limited warranty begins on the original date of purchase and is valid only on Products purchased through authorized dealers and used in the United States, Canada, and Puerto Rico, by the original Purchaser. To receive warranty service, the Purchaser must first contact us for problem determination and service procedures. The original dated bill of sale, receipt or receipted invoice must be presented upon request as proof of purchase.

We will repair your product or if repairs cannot be made, we will replace it at no charge with the same or similar product. If the Product is defective as specified in this limited warranty during the limited warranty period, we may use new or remanufactured parts to repair the Product. All replaced parts and products become our property and must be returned to us. Replacement parts and products assume the remaining original limited warranty, or ninety (90) days, whichever is longer.

Product freight must be prepaid by you, the original Purchaser and shipped in either its original packaging or packaging affording an equal degree of protection. We will not be responsible for or obligated to replace damaged Products.

If the Product is received damaged, it is your responsibility as the consumer to file a claim against the carrier. We will only store the damaged Product for 30 days and reserve the right, in our sole discretion, to dispose of the damaged Product or ship it back to you at your expense after 30 days.

This limited warranty covers manufacturing defects in materials and workmanship encountered in normal and except to the extent otherwise expressly provided for in this statement, noncommercial use of this Product and shall not apply to the following, including, but not limited to: Damage which occurs in shipment; delivery and installation; applications and uses for which this Product was not intended; altered Product or serial numbers; cosmetic damage or exterior finish; accidents, abuse, neglect, fire, water, lightning or other acts of nature; use of products, equipment, systems, utilities, services, hardware, supplies, accessories, applications, installations, repairs, external wiring or connectors not supplied or authorized by us or the manufacturer, which damage this Product or result in service problems; incorrect electrical line voltage, fluctuations and surges; customer adjustments and failure to follow operating instructions, cleaning, maintenance and environmental instructions that are covered and prescribed in the instruction book; reception problems and distortion related to noise, echo, interference or other signal transmission and delivery problems; burned-in images. Uninterrupted or error-free operation of the Product is not warranted.

THERE ARE NO EXPRESS OR IMPLIED WARRANTIES OTHER THAN THOSE LISTED AND DESCRIBED ABOVE AND NO WARRANTIES WHETHER EXPRESS OR IMPLIED, INCLUDING, BUT NOT LIMITED TO ANY IMPLIED WARRANTIES OF MERCHANTABILITY OR FITNESS FOR A PARTICULAR PURPOSE, SHALL APPLY AFTER THE EXPRESS WARRANTY PERIODS STATED ABOVE, AND NO OTHER EXPRESS WARRANTY OR GUARANTY GIVEN BY ANY PERSON, FIRM OR CORPORATION WITH RESPECT TO THIS PRODUCT SHALL BE BINDING ON US. REPAIR OR REPLACEMENT AS PROVIDED UNDER THIS LIMITED WARRANTY IS YOUR EXCLUSIVE REMEDY ASTHE CONSUMER. WE SHALL NOT BE LIABLE FOR ANY INCIDENTAL, OR CONSEQUENTIAL DAMAGES FOR BREACH OF ANY EXPRESS OR IMPLIED WARRANTY ON THIS PRODUCT; EXCEPT TO THE EXTENT PROHIBITED BY APPLICABLE LAW, ANY IMPLIED WARRANTY OF MERCHANTIBILITY OR FITNESS FOR A PARTICULAR PURPOSE ON THIS PRODUCT IS LIMITED FOR THE DURATION OF THIS LIMITED WARRANTY. THIS LIMITED WARRANTY SHALL NOT EXTEND TO ANYONE OTHER THAN THE ORIGINAL PURCHASER OF THIS PRODUCT, IS NONTRANSFERABLE AND STATES YOUR EXCLUSIVE REMEDY.

Some states or provinces do not allow limitations on how long an implied warranty lasts, or the exclusion or limitation of incidental or consequential damages, so the above limitations or exclusions may not apply to you. This limited warranty gives you specific legal rights, and you may also have other rights which vary from state to state. Any provision contained herein which is found contrary to state or local laws shall be deemed null and void and the remaining provisions shall continue in full force and effect.

To obtain warranty service, please call 1(888) 582-8870 or Email support@jspus.com

JVC

LED TV

MANUEL DE L'UTILISATEUR

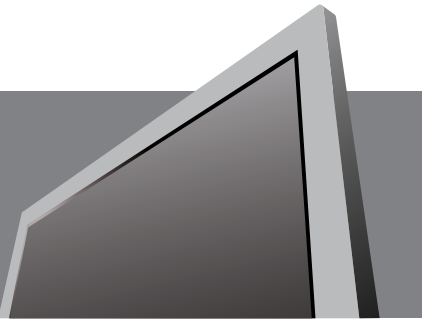

LT-40EC3302

IMPORTANT

Veuillez lire attentivement ce manuel avant d'installer et d'utiliser le téléviseur.
Gardez ce manuel à portée de main pour référence ultérieure.

REMARQUE : Cet équipement a été testé et jugé conforme aux limites d'un appareil numérique de classe B, conformément aux règles de l'ISED. Ces limites sont conçues pour fournir une protection raisonnable contre les interférences nocives dans une installation résidentielle. Cet équipement génère, utilise et peut émettre de l'énergie par radiofréquence et, s'il n'est pas installé et utilisé conformément aux instructions, peut causer des interférences nocives aux communications radio. Toutefois, il n'y a aucune garantie que des interférences ne se produiront pas dans une installation particulière. Si cet équipement cause des interférences nuisibles à la réception de la radio ou de la télévision, qui peuvent être déterminées en éteignant et en allumant l'équipement, l'utilisateur est encouragé à essayer de corriger l'interférence par une ou plusieurs des mesures suivantes :

-Réorienter ou déplacer l'antenne de réception
-Augmenter la séparation entre l'équipement et le récepteur.
-Connecter l'équipement dans une prise sur un circuit différent de celui auquel le récepteur est connecté.
-Consultez le concessionnaire ou un technicien expérimenté de radio/TV pour obtenir de l'aide.

Énoncé d'exposition aux rayonnements IC
L'appareil a été évalué pour répondre aux exigences générales en matière d'exposition aux RF. L'appareil peut être utilisé dans un état d'exposition portable sans restriction.

Avis à l'intégrateur OEM
Doit utiliser l'appareil uniquement dans les périphériques hôtes qui répondent à la catégorie d'exposition ISED RF de mobile, ce qui signifie que l'appareil est installé et utilisé à des distances d'au moins 20cm de personnes.

Le manuel de l'utilisateur final doit inclure les instructions de conformité ISED RSS GEN relatives à l'émetteur comme le montre le présent manuel.
Le fabricant hôte est responsable de la conformité du système hôte avec le module installé avec toutes les autres exigences applicables pour le système tels que ICES 003.
Il est fortement recommandé au fabricant hôte de confirmer la conformité aux exigences ISED de l'émetteur lorsque le module est installé dans l'hôte.
Doit avoir sur l'appareil hôte une étiquette affichant contient IC ID: 12290A-WT84R2600 (WiFi/BT module)

Attention:

L'utilisation de contrôles, les ajustements des procédures autres que celles spécifiées dans les présents peuvent entraîner une exposition aux rayonnements dangereux

Le flash d'éclairage avec le symbole de pointe de flèche, dans un triangle équilatéral est destiné à alerter l'utilisateur à la présence de « er tension dangereuse » non isolée dans l'enceinte du produit qui peut être d'une ampleur suffisante pour constituer un risque de choc électrique pour la personne.

Le point d'exclamation à l'intérieur d'un triangle équilatéral est destiné à alerter l'utilisateur de la présence d'une importante instruction d'exploitation et d'entretien (entretien) dans la littérature accompagnant l'appareil.

ATTENTION: POUR RÉDUIRE LE RISQUE DE CHOC ÉLECTRIQUE, NE RETIREZ PAS LE COUVERCLE (OU L'ARRIÈRE). AUCUNE PIÈCE RÉPARABLE PAR L'UTILISATEUR À L'INTÉRIEUR CONFIEZ L'ENTRETIEN AU PERSONNEL DE SERVICE QUALIFIÉ.

Les appareils ne doivent pas être exposés à des gouttes ou à des éclaboussures et aucun objet rempli de liquides, tels que des vases, ne doit être placé sur l'appareil.

Avertissement: Pour réduire le risque d'incendie ou de choc électrique, n'exposez pas cet appareil à la pluie ou à l'humidité.
Les piles ne doivent pas être exposées à une chaleur excessive comme le soleil, le feu ou autres.

Cet équipement est un dispositif de classe II ou double isolé. il a été conçu de telle sorte qu'il ne nécessite pas de connexion au sol de sécurité.

Cet appareil contient des émetteurs / récepteurs exempts de licence qui sont conformes aux RSS exemptes de licence d'Innovation et Sciences et Développement économique Canada.
(1) Cet appareil ne doit pas provoquer d'interférences; et
(2) Cet appareil doit accepter toute interférence, y compris les interférences susceptibles de provoquer un fonctionnement indésirable de l'appareil.

DES INSTRUCTIONS DE SÉCURITÉ IMPORTANTES
Lire avant l'utilisation de l'équipement

1. Lisez ces instructions.
2. Gardez ces instructions.
3. Tenez compte de tous les avertissements.
4. Suivez toutes les instructions.
5. N'utilisez pas cet appareil près de l'eau.
6. Nettoyez uniquement avec du tissu sec.
7. Ne bloquez aucune des ouvertures de ventilation. Installer conformément aux instructions des fabricants.
8. N'installez pas près de sources de chaleur telles que des radiateurs, des registres thermiques, des poêles ou d'autres appareils (y compris les amplificateurs) qui produisent de la chaleur
9. Ne pas vaincre l'objectif de sécurité de la fiche de type polarisé ou mise à la terre. Un bouchon polarisé a deux lames avec l'une plus large que l'autre. Un bouchon de type mise à la terre a deux lames et une troisième pince à terre. La lame large ou la troisième pince est prévue pour votre sécurité. Si la prise fournie ne rentre pas dans votre prise, consultez un électricien pour remplacer la prise obsolète.
10. Protégez le cordon d'alimentation d'être monté ou pincé, en particulier aux bouchons, aux récipients de commodité et au point où ils sortent de l'appareil.
11. Utilisez uniquement les pièces jointes/accessoires spécifiés par le fabricant.
12. Utiliser uniquement avec un chariot, un support, un trépied, un support ou une table spécifié par le fabricant ou vendu avec l'appareil. Lorsqu'un chariot est utilisé, faites preuve de prudence lorsque vous déplacez la combinaison panier/appareil pour éviter les blessures causées par la bascule.
13. Débranchez cet appareil pendant les orages ou lorsqu'il n'est pas utilisé pendant de longues périodes.
14. Reportez tous les services au personnel qualifié. L'entretien est nécessaire lorsque l'appareil a été endommagé de quelque façon que ce soit, comme le cordon d'alimentation ou la prise est endommagé, le liquide a été déversé ou des objets sont tombés dans l'appareil, (supprimer « ou si «)l'appareil a été exposé à la pluie ou à l'humidité, ne fonctionne pas normalement, ou a été abandonné.
15. Ce produit peut contenir du plomb et du mercure. L'élimination de ces matériaux peut être réglementée pour des raisons environnementales. Pour obtenir des informations sur l'élimination ou le recyclage, veuillez contacter vos autorités locales ou l'Alliance des industries électroniques (www.eiae.org).
16. Dommages nécessitant un service - L'appareil doit être entretenu par du personnel de service qualifié lorsque :

A. Le cordon d'alimentation ou la prise a été endommagé;
B. Des objets sont tombés ou du liquide a été déversé dans l'appareil;
C. L'appareil a été exposé à la pluie;
D. L'appareil ne semble pas fonctionner normalement ou présente un changement marqué de performance;
E. L'appareil a été largué ou l'enceinte endommagée.

17. Inclinaison/Stabilité -Tous les téléviseurs doivent se conformer aux normes internationales de sécurité internationales recommandées pour les propriétés d'inclinaison et de stabilité de sa conception de l'armoire.
    Ne compromettez pas ces normes de conception en appliquant une force de traction électronique excessive à l'avant, ou au-dessus, de l'armoire, ce qui pourrait finalement renverser le produit.
    En outre, ne vous mettez pas en danger, ou les enfants, en plaçant l'équipement électronique / jouets sur le dessus de l'armoire. De tels articles pourraient tomber sans méfiance du haut de l'ensemble et causer des dommages au produit et/ou des blessures corporelles.
18. **Montage mur ou plafond -** L'appareil ne doit être monté sur un mur ou un plafond que comme le recommande le fabricant.
19. Lignes électriques - Une antenne extérieure doit être située à l'écart des lignes électriques.
20. **Mise à la terre de l'antenne extérieure -** Si une antenne extérieure est connectée au récepteur, assurez-vous que le système d'antenne est mis à la terre de manière à fournir une certaine protection contre les surtensions et les charges statiques accumulées. Article 810 du Code national de l'électricité, ANSI/NFPANo. 70-1984, fournit des renseignements sur l'échouement approprié du mât et de la structure de soutien, la mise à la terre du fil de plomb vers une unité de décharge d'antenne, la taille des connecteurs de mise à la terre, l'emplacement de la décharge d'antenne, la connexion aux électrodes de mise à la terre et les exigences relatives à l'électrode de mise à la terre. Voir la figure ci-dessous.
21. **Objet et liquid Entry-Care** doivent être pris de sorte que les objets ne tombent pas et les liquides ne sont pas déversés dans l'enceinte par des ouvertures.
22. **ATTENTION à l'utilisation de la batterie -** Pour prévenir les fuites de batterie qui peuvent entraîner des blessures corporelles, des dommages matériels ou des dommages à l'appareil :
    - Installez toutes les batteries correctement, avec+ et - alignés comme indiqué sur l'appareil.
    - Ne mélangez pas les piles (anciennes et neuves ou carbone et alcalines, etc.).
    - Retirez les piles lorsque l'appareil n'est pas utilisé pendant une longue période.
23. L'appareil ne doit pas être exposé à des gouttes ou à des éclaboussures et les objets remplis de liquides, tels que les vases, doivent être placés sur l'appareil.

24. La prise de courant doit être installée à proximité de l'équipement et doit être facilement accessible.

Note à l'installateur du système de télévision par câble: Ce rappel est fourni pour appeler l'attention de l'installateur de système de télévision par câble à l'article 820-40 de la NEC qui fournit des lignes directrices pour la mise à la terre appropriée et,, en particulier,, précise que le sol de câble doit être connecté au système de mise à la terre du bâtiment, aussi proche du point d'entrée du câble comme pratique.

Exemple de mise à la terre d'antenne comme selon NEC - National Electrical Code

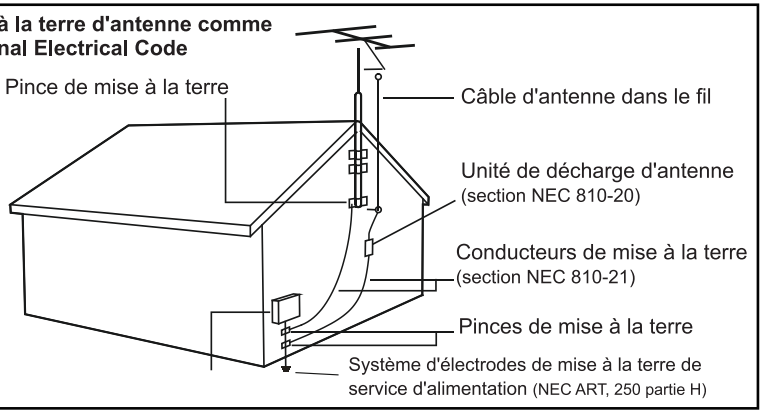

Chapitre 1: Introduction
Précautions 4
Produit 4
Alimentation et prise 4
Câble de puissance et câble de signal 4
Utiliser l'environnement 4
Nettoyage 4
Accrocher le téléviseur sur le mur 4
Boutons sur le TÉLÉVISEUR 5
Sockets 6
Fonctions de télécommande 7
Allumer et éteindre le téléviseur 8

Chapitre 2: Connexions et configuration
Mise en marche 8
Éteindre 8
Connexion réseau 9

Chapitre 3: Opération générale
Fonction de menu 10
Photo 10
Son 10
Installation du canal 10
Bluetooth 10
Système 10
Connectivité 11
Accessibilité 11
Aide 11
À propos de TV 11

Chapitre 4 : Fonctions avancées
Attention et questions fréquemment posées 12
Section de référence 12

Chapitre 5 : Autres informations
Résolution des problèmes 13
Installation de base 13

Introduction

Précautions
• Lisez toutes les instructions avant d'utiliser l'ensemble. Gardez ces instructions bien pour une utilisation future.

Produit
• Ne bloquez pas ou ne couvrez pas les ouvertures de ventilation sur le couvercle arrière.

• Ne poussez pas les objets de quelque nature que ce soit dans cette unité à travers les fentes de l'armoire car ils pourraient toucher les pièces de transport de courant ou des pièces de court-circuit, ce qui entraîne un incendie, un choc électrique ou des dommages à l'appareil.

• N'essayez pas d'ouvrir le coffret car cela peut causer des dommages. Il n'y a pas de pièces à l'intérieur que vous pouvez servir par vous-même. Reportez tous les services au personnel qualifié.

• Ne touchez pas la surface de l'écran avec les doigts car cela peut rayer ou mar l'écran de télévision.

• N'avez pas d'impact sur l'écran du téléviseur avec une pression forte car cela peut endommager l'écran du téléviseur sévèrement.

Alimentation et prise
• Débranchez l'ensemble dans les conditions suivantes :

• Si l'ensemble ne sera pas utilisé pendant une longue période de temps.

• Si le cordon d'alimentation ou la prise d'alimentation/prise est endommagé.

• Suivez les instructions d'installation et d'ajustement du produit. Ajuster les contrôles qui sont couverts dans ces instructions de fonctionnement, car un ajustement inadéquat d'autres contrôles peut entraîner des dommages. Si cela se produit, débranchez l'ensemble et faites référence au personnel de service.

• Si l'ensemble est sujet à l'impact ou a été abandonné pour avoir l'armoire endommagée.

Câble de puissance et câble de signal
• Ne laissez rien reposer ou rouler sur le cordon d'alimentation et le câble de signal.

• Protégez le cordon d'alimentation et le câble de signal d'être piétiné.

• Ne surchargez pas le cordon d'alimentation ou la prise d'alimentation.

• N'exposez pas le cordon d'alimentation et le câble de signal à l'humidité.

Utiliser l'environnement
• Ne placez pas l'ensemble sur un chariot, un support ou une table instable. Placez l'ensemble sur un endroit qui permet une bonne ventilation.
• N'utilisez pas l'ensemble près des zones humides et froides. Protégez l'ensemble contre la surchauffe.

• Gardez l'ensemble à l'écart de la lumière directe du soleil.

• Les appareils ne doivent pas être exposés à des gouttes ou à des éclaboussures et aucun objet rempli de liquides, tels que des vases, ne doit être placé sur l'appareil.

• N'utilisez pas l'ensemble près de l'endroit de poussière.

Nettoyage
• Dépoussiérez l'ensemble en essuyant l'écran et l'armoire avec un chiffon doux et propre ou un nettoyant liquide spécial.

• N'appliquez pas une force excessive sur l'écran lors du nettoyage.

• N'utilisez pas d'eau ou d'autre nettoyant chimique pour nettoyer l'écran, car cela peut endommager la surface de l'écran du téléviseur.

• Accrocher le téléviseur sur le mur
• Avertissement : Cette opération nécessite deux personnes.
• Pour assurer une installation sécuritaire, respectez les notes de sécurité suivantes :

Vérifiez que le mur peut supporter le poids de l'ensemble de télévision et de l'assemblage de montage mural.
• Suivez les instructions de montage fournies avec le support mural.
• Le téléviseur doit être installé sur un mur vertical.
• Assurez-vous d'utiliser uniquement des vis adaptées au matériau du mur.
• Assurez-vous que les câbles du téléviseur sont placés de sorte qu'il n'y a pas de danger de trébucher sur eux.

• Toutes les autres instructions de sécurité concernant nos téléviseurs sont également applicables ici.

Note:
Les illustrations de cette publication ne sont fournies qu'à titre de référence.

Boutons sur la télévision

Important:

Les piles ne doivent pas être exposées à une chaleur excessive comme le soleil, le feu ou autres. Retirez les piles lorsque la télécommande ne doit pas être utilisée pendant une longue période. Les piles laissées dans l'équipement peuvent causer des dommages par la détérioration et les fuites corrosives, invalidant la garantie. Pour protéger l'environnement, utilisez des installations de recyclage locales pour l'élimination des batteries. Disposer des piles usagées conformément aux instructions.

ATTENTION : Risque d'explosion si les batteries sont remplacées par un type incorrect. Remplacer uniquement par le même type ou le même type recommandé par l'équipementier. Si les piles de votre télécommande sont en panne, vous pouvez utiliser les boutons de votre téléviseur. Ils ont le Fonctions suivantes :

	Mode TV	Dans les menus
PRO.+ or **PRO.** ▲ or **CH.+**	**PRO.+ or CH.+**	▲
PRO.- or **PRO.** ▼ or **CH.-**	**PRO.- or CH.-**	▼
VOL.+, ◢ **+** or **VOL.** ▶	**VOL.+**	▶
VOL.-, ◢ **-** or **VOL.** ◀	**VOL.-**	◀
MENU or ☰	**Menu**	**Menu**
OK or ⊡	**Source**	**OK**
⏻	⏻	⏻

Pour les modèles avec des boutons ci-dessous sur l'ensemble

	Mode TV	Dans les menus	Dans les menus (de certains modèles)
∧ or **PRO.+** or **PRO.** ▲ or **CH.+**	**PRO.+ or CH.+**	▲	▲
∨ or **PRO.-** or **PRO.** ▼ or **CH.-**	**PRO.- or CH.-**	▼	▼
> or **VOL.+**, ◢ **+** or **VOL.** ▶	**VOL.+**	▶	▶
< or **VOL.-**, ◢ **-** or **VOL.** ◀	**VOL.-**	◀	◀
⏻, **MENU** or ☰ , **Source** or ⊡	**Menu** (Presse courte) **Source** (Presse environ 3 secondes) ⏻ (Appuyez sur environ 5 secondes)	**Menu** (Presse courte) **Source** (Presse environ 3 secondes) ⏻ (Appuyez sur environ 5 secondes)	**Source** (Presse courte) **NAV Menu** (Presse environ 3 secondes)

Allumer et éteindre le téléviseur

1. Lorsque le cordon d'alimentation est connecté, le téléviseur sera allumé directement ou en mode veille. Si le téléviseur est en mode veille, appuyez sur le bouton ⏻**POWER/sur** l'ensemble ou le bouton de la télécommande pour l'activer.

2. Pour mettre le téléviseur en mode veille, appuyez sur le bouton ⏻**POWER/power/sur** le plateau ou sur le bouton de la télécommande. Le téléviseur reste alimenté, mais avec une faible consommation d'énergie. Pour certains modèles, le téléviseur allume ou s'allume. Le téléviseur est allumé, appuyez dessus pour afficher la sélection source. Longuement appuyez dessus, le menu NAV s'affichera à l'écran. Sans télécommande, le menu NAV est un raccourci vers retour, paramètre, accueil, source et alimentation. En mode menu, courte pression pour confirmer une sélection (agit comme le bouton OK sur la télécommande), longue appuyez longuement pour revenir au menu précédent.

3. Pour éteindre le téléviseur, débranchez la prise de réseau de la prise de courant.

* *(Sur certains modèles, vous devez d'abord allumer l'interrupteur d'alimentation).*

Prises

USB →

Prises USB (entrée)
Ces prises peuvent être utilisées pour connecter un périphérique USB

LAN →

LAN
Cette prise peut être utilisée pour se connecter à un modem externe ou à un équipement d'accès réseau.

ANTENNA IN →

ANTENNE En / ANTENNE/CÂBLE DANS la prise (entrée)
Vous permet de connecter un câble coaxial pour recevoir le signal de votre antenne, câble ou boîte de câble.

OPTICAL OUT →

Socket OPTICAL OUT (SORTIE OPTIQUE)
Cette sortie peut être utilisée pour connecter une réception audio numérique compatible

HDMI1/2/3 →

Prise HDMI (entrée) (ARC disponible avec HDMI 1)
La prise HDMI (Interface multimédia haute définition) vous permet de connecter un appareil, tel qu'un lecteur Blu-ray, avec une sortie HDMI pour une meilleure qualité d'image.
Il fournit également une connexion numérique non compressée qui transporte à la fois des données vidéo et audio par le biais d'un câble intégré mini-plug.

PORT HDMI ARC Connectez des appareils audio compatibles HDMI ARC (Audio Return Channel) tels que des barres de son ou des récepteurs AV.

LINE OUT →

Prises LINE OUT

Utilisez une prise stéréo de 3,5 mm pour connecter votre téléviseur à un récepteur audio compatible.

AV IN →

AV audio + mini socket vidéo (entrée)
Ces socket av out peuvent être utilisés pour connecter un magnétoscope pour enregistrer des programmes. Vous devez laisser la télévision sur la même chaîne que vous enregistrez. La prise VIDEO OUT fournit une connexion vidéo composite.

DOLBY AUDIO

Fabriqué sous licence de Dolby Laboratories. Dolby, Dolby Audio. Pro logique, et le symbole double-D sont des marques de commerce de Dolby Laboratoryies.

HDMI®

Les marques déposées adoptées HDMI, interface multimédia haute définition HDMI, et le logo HDMI sont des marques commerciales ou des marques déposées de HDMI Administrateur des licences, inc.aux États-Unis et dans d'autres pays.

Fonctions de contrôle à distance

La plupart des fonctions de votre téléviseur sont disponibles via les menus qui apparaissent à l'écran. La télécommande fournie avec votre ensemble peut être utilisée pour naviguer dans les menus et pour configurer tous les paramètres généraux.
Remarque : l'explication de la télécommande est la même pour les deux versions WT-0L96 et WT-0L95 que le bouton YouTube est différent.

🔇	(MUTE) Son muet
⏻	(PUISSANCE) Activer/activer la télévision en veille
0-9	(boutons numériques) Entre les numéros de canal
•	(point) Entre dans un canal numérique avec un sous-canal, entre dans le canal principal; puis, appuyez sur le point (•), le sous-canal, puis le bouton OK
LIST	Liste des canaux d'affichage
🔊 +/-	Volume de haut en bas
CH +/-	Scanne vers le haut ou vers le bas à travers la liste de canaux en cours
TV	Modifier la source d'entrée en tv
SMART	Ouvrir une page de clés intelligentes
⌂	(ACCUEIL) Afficher l'écran d'accueil
≡	Entre dans le menu option
OK	confirmer la sélection
▲▼◀▶	vers le haut, vers le bas, à gauche et à droite Déplacer le curseur. Met en évidence les différents éléments du système de menu et ajuste les contrôles de menu
←	(RETOUR) Retour au menu précédent
⇥	(ENTRÉE) Modifier la source d'entrée
EXIT	Sortie du menu
Zoom	Sélectionnez le format d'écran souhaité
⚙	Menu Affichage
INFO	Affiche les informations d'état
GUIDE	Ouvrez le Guide du programme électronique sous source DTV
MTS	Bascule à travers les paramètres MTS (son de télévision multicanal)
USB	Accède au mode USB
FAV	Afficher la liste des favoris
CC	Apporte le menu de légende fermée
SLEEP	Régler le téléviseur pour éteindre après un certain temps
Colored buttons	(Rouge/Vert/Jaune/Bleu) Exécute la fonction correspondante indiquée en bas de l'écran
◀◀	Rembobinage rapide
▶▶	Avance rapide
▶	(Jeu) Commence à afficher
❚❚	(Pause) interrompt l'affichage
⏮	(Précédent) Va au chapitre précédent
⏭	(Suivant) Passe au chapitre suivant
■	(Arrêt) Arrête l'affichage
NETFLIX	Va à la page d'accueil de Netflix
YouTube	Va à la page d'accueil YouTube

Mise en marche

Suivez les instructions de cette page sur la façon d'activer votre téléviseur et la télécommande avant de passer aux pages suivantes décrivant comment utiliser la procédure de configuration du canal.

1. .Insérer deux batteries dans la télécommande

Précautions à prendre pour l'utilisation des piles :

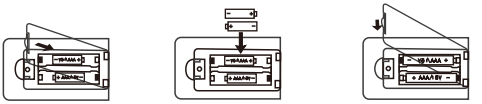

-Utilisez uniquement les types de batterie spécifiés.
-Assurez-vous d'utiliser la polarité correcte.
-Ne mélangez pas les piles neuves et usagées.
-N'utilisez pas de piles rechargeables.
-Ne pas exposer les batteries à une chaleur excessive comme le soleil, le feu ou autres, les jeter dans un feu, les recharger ou essayer de les ouvrir, car cela pourrait les faire fuir ou exploser.
-Retirez les piles de la télécommande si vous ne l'utilisez pas pendant une longue période de temps.

2. Connect le câble d'alimentation d'abord à la télévision, puis à une prise de réseau.
(Remarque : Si le câble d'alimentation est connecté au téléviseur, veuillez ne connecter le câble d'alimentation qu'à la prise principale.)

- Si votre téléviseur est connecté à un approvisionnement en courant alternatif
  Votre téléviseur ne doit être connecté qu'à un approvisionnement en courant alternatif. Il ne doit pas être connecté à un approvisionnement en courant d'air. Si la prise est détachée du câble, ne le connectez en aucun cas à une prise principale, car il y a un risque de choc électrique.
- Si votre téléviseur est connecté à un approvisionnement DC
  Votre téléviseur ne doit être connecté qu'à un approvisionnement en courant d'air. Il ne doit pas être connecté à un approvisionnement en courant alternatif. Si la prise est détachée du câble, ne le connectez en aucun cas à une prise principale, car il y a un risque de choc électrique.

3. Connect une antenne extérieure à la prise ANTENNA IN à l'arrière du téléviseur.

4. Lorsqu'il est allumé, le téléviseur sera allumé directement ou être en veille. Remarque:
Pour certains modèles, allumez le téléviseur en appuyant sur le bouton d'alimentation.
Si l'indicateur d'alimentation s'allume, le téléviseur est en mode veille.
Appuyez sur le bouton ⏻ de la télécommande ou sur le téléviseur pour allumer le téléviseur

Arrêt

- Pour mettre le téléviseur en mode veille, appuyez sur le bouton de la télécommande ou sur le téléviseur, le téléviseur reste alimenté, mais avec une faible consommation d'énergie.
- Pour éteindre le téléviseur, débranchez la prise principale de la prise principale.
  Remarque : Pour certains modèles, appuyez sur le bouton d'alimentation pour éteindre le téléviseur .

Connexion réseau

Pour accéder à Internet, vous devez vous abonner au service Internet haut débit avec votre fournisseur de services Internet (FAI).

Votre téléviseur peut être connecté à votre réseau domestique de deux façons

• Wired, à l'aide du connecteur RJ45 (LAN) sur le panneau arrière.
• Sans fil, à l'aide du réseau sans fil interne et de votre réseau sans fil domestique.

Remarque : Les instructions ci-dessous sont juste les moyens habituels de connecter votre téléviseur au réseau câblé ou sans fil. La méthode de connexion peut être différente selon votre réseau réel Si vous avez des questions sur votre réseau domestique, veuillez vous référer à votre FAI.

Connexion à un réseau câblé

Pour se connecter à un réseau câblé :

1. Ensure que vous avez:
- Un câble Ethernet assez long pour atteindre votre téléviseur
- Un routeur ou un modem avec un port Ethernet disponible
- Une connexion Internet haute vitesse
- Un port Ethernet (LAN) à l'arrière du téléviseur

2. Connect votre câble Ethernet au routeur et au port Ethernet à l'arrière du téléviseur.

3. Utilisez le menu Réseau pour configurer le téléviseur.

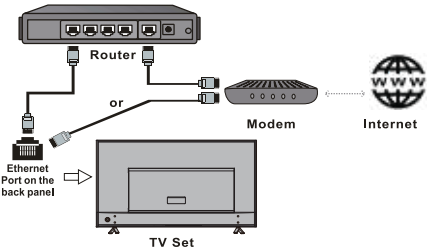

Connexion à un réseau sans fil

Pour se connecter à un réseau sans fil:

1. Ensure que vous avez:
- Un routeur diffusant un signal sans fil haute vitesse
- Une connexion Internet haute vitesse

2. .Utilisez le menu Réseau pour configurer le téléviseur.

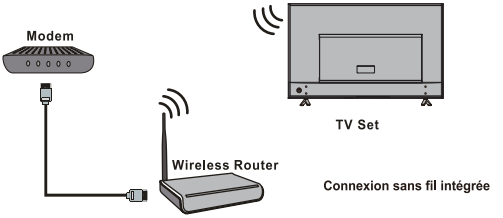

Fonction de menu

• Vous pouvez appuyer sur le bouton menu entrer pour choisir le menu Paramètres. Veuillez noter que les menus du manuel d'utilisation peuvent varier légèrement de l'écran réel.

• Dans chaque menu, vous pouvez :
• Appuyez sur les boutons vers le haut, vers le bas, à gauche et à droite pour sélectionner un élément ou pour ajuster la valeur.
• Appuyez sur le bouton OK pour entrer dans le sous-menu.
• Appuyez sur le bouton BACK pour revenir au menu précédent ou quitter le menu.

Image

Amélioration des couleurs
Entrez pour choisir le niveau d'amélioration de la couleur de l'image.
Température de couleur
Ajuste la température de couleur de l'image.
Contraste dynamique
Ajuste la différence entre les zones lumineuses et sombres de l'image.
Réduction du bruit
Ajuste le bruit de l'image.
Cadre écologique
Configure les options d'économie d'énergie.

Son

Préréglage sonore
Sélectionne une option audio prédéfinie optimisée pour différentes conditions de sondage.
Avancé
- Sortie audio
Haut-parleurs TV
Système de son HDMI
Haut-parleurs TV Off
- Type SPDIF
Cette option est utilisée pour contrôler le type de flux audio envoyé à la prise de sortie audio numérique (SPDIF).
- Retard du SPDIF
Cette option est utilisée pour synchroniser le son avec l'image.
- Délai audio
- Contrôle automatique du volume
Sélectionne On pour réduire les explosions gênantes en volume pendant les pauses commerciales et amplifie également les sons plus doux dans le matériel du programme. Élimine la nécessité d'ajuster constamment le volume.
- Nivellement numérique

Réseau

Connexion Internet
Sélectionne On pour ajuster les options ci-dessous.
Sans fil
Utilisation du réseau sans fil interne et de votre réseau sans fil domestique.
Câblé
Utilisation du réseau câblé.
Plus de paramètres
Entrez pour choisir d'autres paramètres

Installation du canal

Installation/installation d'antennes/câbles
- Rechercher des canaux
Vous permet de numériser tous les canaux analogiques et numériques disponibles.
- Numérique : Installation manuelle
- Analogique: Installation manuelle

Bluetooth

Bluetooth ON/OFF
Rechercher l'appareil Bluetooth

Systeme

- Langue
Choisit la langue d'affichage à l'écran.
- Option CC
- Source d'entrée
L'utilisateur peut sélectionner le nom de périphérique de la source d'entrée ici, facile d'identifier la source.
- Horloge
Entrez pour ajuster l'horloge.
- Veille automatique
Entrez pour sélectionner l'heure de veille lorsqu'il n'y a pas d'opération.

Code enfant

Système de verrouillage
Entrez pour sélectionner Active ou Off.
Modifier le code
Entrez pour modifier le code.
Code clair
Entrez pour effacer le code.

Connectivité

T-Link
Télécommande T-Link
Paramètre de clavier USB

Accessibilité

Audio Guide
Entrez pour sélectionner Active ou Off.
Taux de parole
Entrez pour ajuster le taux de parole.
Volume de la parole
Entrez pour ajuster le volume de la parole.
Raccourci
Entrez pour sélectionner Active ou Off.
Description vidéo
Entrez pour sélectionner Active ou Off.

Aide

Entrez et apprenez sur certaines opérations fonctionnelles.

À propos de la télévision

Informations sur les produits
Mettre à jour le logiciel
- Mises à jour réseau
Vous permet de télécharger et d'installer les derniers logiciels version à partir d'Internet. Assurez-vous de configurer un câble connexion réseau sans fil d'abord.
- Mises à jour locales USB
Vous permet d'installer la dernière version du logiciel à partir de vos ports USB.

Juridique et conformité
Restaurer par défaut
- Réinstaller la télévision
Réinitialisez tous les paramètres et remplacez les canaux installés.
- Restaurer les paramètres de l'usine
Réinitialiser les paramètres d'Image et de son, la liste des canaux rappelle inchangé.

Attention et questions fréquemment posées

Attention:
Certains périphériques de stockage mobiles non standard peuvent ne pas être reconnus. Veuillez modifier l'utilisation de l'appareil standard.
Remarque : Pour les fichiers de codage, il existe de nombreux types de méthode de codage non standard, de sorte que ce système ne peut pas être garanti pour prendre en charge les formats de fichiers en utilisant n'importe quelle méthode de codage.

Questions fréquemment posées :

1. Dans les conditions suivantes, ce système ne peut pas décoder le fichier et le fichier ne peut pas être joué normalement :
- Les paramètres du fichier, tels que le pixel d'image, le taux de code du fichier audio et vidéo, le taux d'échantillonnage du fichier audio, dépassent la limite du système;
- Le format du fichier n'est pas apparié ou le fichier est endommagé.

2. Hot plug: Ne pas se déconnecter lorsque le système est la lecture ou la transmission des données, éviter d'endommager le système ou l'appareil.

3. Payez attention à l'alimentation de l'appareil lorsque vous utilisez un disque dur mobile ou un appareil photo numérique. Si l'alimentation n'est pas suffisante ou non stable, vous pouvez rencontrer des problèmes pendant l'exploitation ou ne peut pas fonctionner du tout. Dans ce cas, redémarrez l'appareil, ou débranchez l'appareil et le branchez à nouveau, et assurez-vous que son alimentation est normale.

4. Le système prend en charge les périphériques standards USB1.1 et USB 2.0, tels que les disques U standard, les lecteurs MP3, les disques durs mobiles, etc.

5. Pour obtenir une meilleure qualité audio et vidéo, suggère d'utiliser le périphérique externe qui correspond à USB 2.0

6. Lorsque vous jouez la vidéo avec un ratio de compression élevé, ces phénomènes, tels que l'arrêt de l'image et le menu réponse longue durée, sont normaux.

7. For certains périphériques USB avec alimentation, tels que le disque dur de grande taille, MP4, etc, suggère de l'utiliser avec de l'énergie pour éviter la pénurie d'électricité.

8. When le navigateur surcharge la mémoire restante du système 40M, le système enverra un avertissement (Le contenu web est surchargé, Le navigateur se fermera en quelques secondes !), puis quittez le navigateur.

Dépannage
La plupart des problèmes que vous rencontrez avec votre téléviseur peuvent être corrigés en consultant la liste de dépannage suivante.

Pas d'image, pas de son
1. Vérifiez si le fusible ou le disjoncteur fonctionne.
2. Branchez un autre dispositif électrique dans la prise pour s'assurer qu'il fonctionne ou allumé.
3. Power plug est en mauvais contact avec la prise.
4. Vérifiez la source de signal.

Pas de couleur
1. Changer le système de couleur.
2. Ajuster la saturation.
3. Try un autre canal. Le programme noir-blanc peut être reçu.

La télécommande ne fonctionne pas
1. Changer les batteries.
2. Batteries ne sont pas installés correctement.
3. Main puissance n'est pas connecté.

Pas d'image, son normal
1. Adjuste la luminosité et le contraste.
2. L'échec de la radiodiffusion peut se produire.

Image normale, pas de son
1. Appuyez sur le bouton Vol+ pour augmenter le volume.
2. Volume est réglé sur le son, appuyez sur le bouton muet pour restaurer le son.
3. Changer le système de son.
4. L'échec de la radiodiffusion peut se produire.

Ondulations non ordonnées sur l'image
Il est généralement causé par des interférences locales, telles que les voitures, les lampes de jour et les sèche-cheveux. Réglez l'antenne pour minimiser les interférences.

Points neigeux et interférence
Si l'antenne est située dans la zone périphérique d'un signal de télévision où le signal est faible, l'image peut être entachée de points. Lorsque le signal est extrêmement faible, il peut être nécessaire d'installer une antenne spéciale pour améliorer la réception.
1.Ajuster la position et l'orientation de l'antenne intérieure /extérieure.
2.Vérifier la connexion de l'antenne.
3.Fine tune le canal.
4.Try un autre canal. Une défaillance de la radiodiffusion peut se produire.

Allumage
Des taches noires ou des stries horizontales apparaissent, ou l'image flotte ou dérive. Ceci est habituellement causé par des interférences du système d'allumage de voiture, des lampes au néon, des perceuses électriques, ou d'autres appareils électriques.

Fantôme
Les fantômes sont causés par le signal de télévision suivant deux chemins. L'un est le chemin direct, l'autre est reflété à partir de grands bâtiments, collines, ou d'autres objets. Changer la direction ou la position de l'antenne peut améliorer la réception.

Interférence de radiofréquence
Cette interférence produit des ondulations mobiles ou des stries diagonales, et dans certains cas, une perte de contraste dans l'image. Découvrez et supprimez la source d'interférence radio.

Si la télévision est écrasée
1. Appuyez sur le bouton Alimentation pour éteindre la télévision, puis appuyez à nouveau sur le bouton Alimentation pour réinitialiser la télévision.
2. Débranchez le cordon d'alimentation, puis appuyez sur le bouton Alimentation pour réinitialiser le téléviseur.

Remarque : Si ces 2 méthodes ne peuvent pas être résolues, veuillez contacter l'après-vente à résoudre.

Base Installation
Pour fixer la double base de support de l'appareil par vis, l'installation est terminée.

Remarque : Les illustrations ci-dessous ne sont fournies qu'à titre de référence et peuvent différer de l'apparence réelle du produit.

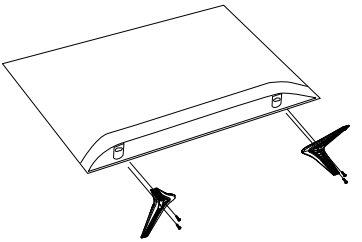

Instruction pour Wall Mount

Un kit de montage mural (acheté séparément) vous permettrait de monter votre téléviseur JVC sur le mur. Pour plus d'informations sur l'installation du support mural, reportez-vous aux instructions fournies par le fabricant de montage mural. Il est fortement recommandé de contacter un technicien pour obtenir une assistance professionnelle pour l'installation de montage mural. JVC n'est pas responsable des dommages causés au produit ou à d'autres personnes résultant du montage du mur.

Dimensions pour le modèle de trou de montage

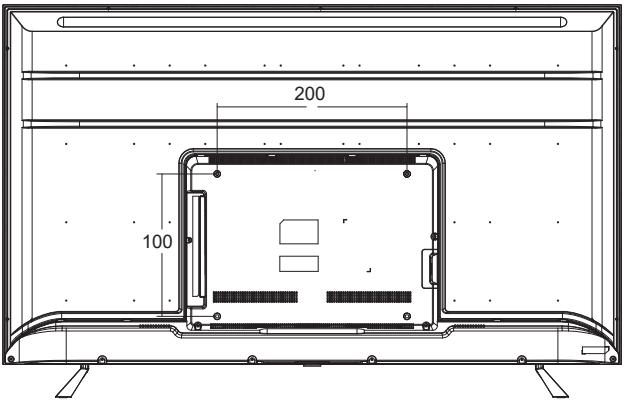

Ce téléviseur JVC est compatible avec un motif de trou de montage de 200 mm x 100 mm.
- 4 pc de vis de type M5 sont nécessaires pour installer le support de montage mural à votre téléviseur JVC. N'utilisez pas de vis de plus de 30 mm. Les vis trop longues peuvent endommager l'intérieur du téléviseur.
- Ne pas attacher les vis trop serrés pour cela peut endommager le téléviseur ou causer le téléviseur à tomber, entraînant des blessures corporelles. JVC n'est pas responsable de ce genre d'incidents.
- Ne montez pas votre téléviseur JVC à plus d'une inclinaison de 15 degrés.
- Utilisez toujours deux personnes pour monter la télévision à un mur.
- N'installez pas votre kit de montage mural pendant que votre téléviseur est allumé. Il peut entraîner des blessures dues à un choc électrique.

LT-40EC3302 Caractéristiques

Taille de l'écran (diagonale)		39.5 pouces
Résolution		1920 x 1080
Ration d'aspect d'écran		16:9
Système tv		Système numérique ATSC et système NTSC analogique NTSC-M
Réception des chaînes		Cable: 1-135 Air: 2 ~ 69
Réception des chaînes		5 x 2
Connecteurs d'entrée	RF	1
	HDMI	2
	AV	1
	USB	2
	LAN (10/100)	1
Connecteurs de sortie	Sortie audio numérique	1
	Sortie audio analogique	1
Consommation électrique maximale		75 Watts
Puissance requise		AC 120 V, 60 Hz

Avis important

Licence logicielle attachée au produit

Le logiciel intégré dans le produit est composé de plusieurs composants logiciels indépendants, et dans chacun de ces composants individuels, un droit d'auteur de TCL ou d'un tiers subsiste.

Le produit utilise le composant logiciel désigné dans le contrat de licence utilisateur final qui a été exécuté entre TCL et un tiers (ci-après "EULA")

"EULA"couvre le correspondant au logiciel libre et, en tant que condition de distribution du composant logiciel en format exécutable qui est basé sur la licence accordée en vertu de la licence publique générale GNU ou de la licence publique générale inférieure (ci-après « GPL/LGPL »), elle exige une disponibilité du code source pour le composant pertinent. Pour plus de détails sur le composant logiciel couvert par « GPL/LGPL », veuillez visiter le site Web suivant :

URL: http://www.jvcproducts.com/foss

GNU LICENCE PUBLIQUE GÉNÉRALE
Version 2, juin 1991

Droit d'auteur © 1989, 1991 Free Software Foundation, Inc., 51 Franklin Street, Fifth Floor, Boston, MA 02110-1301, USA
Tout le monde est autorisé à copier et distribuer des copies textuelles de ce document de licence, mais le modifier n'est pas autorisé.

Préambule

TLes licences de la plupart des logiciels sont conçues pour vous enlever votre liberté de partager et de la modifier. En revanche, la licence publique générale GNU est destinée à garantir votre liberté de partager et de changer de logiciel libre - pour s'assurer que le logiciel est gratuit pour tous ses utilisateurs. Cette licence publique générale s'applique à la plupart des logiciels de la Free Software Foundation et à tout autre programme dont les auteurs s'engagent à l'utiliser. (Certains autres logiciels de la Free Software Foundation sont plutôt couverts par la licence publique générale GNU.) Vous pouvez également l'appliquer à vos programmes.

Quand on parle de logiciel libre, on parle de liberté, pas de prix. Nos licences grand public sont conçues pour s'assurer que vous avez la liberté de distribuer des copies de logiciels libres (et de facturer pour ce service si vous le souhaitez), que vous recevez du code source ou que vous pouvez l'obtenir si vous le souhaitez, que vous pouvez changer le logiciel ou en utiliser des morceaux dans de nouveaux programmes gratuits; et que vous savez que vous pouvez faire ces choses.

Pour protéger vos droits, nous devons faire des restrictions qui interdisent à quiconque de vous refuser ces droits ou de vous demander de renoncer aux droits. Ces restrictions se traduisent par certaines responsabilités pour vous si vous distribuez des copies du logiciel, ou si vous le modifiez.

Par exemple, si vous distribuez des copies d'un tel programme, que ce soit gratuitement ou pour des frais, vous devez donner aux bénéficiaires tous les droits que vous avez. Vous devez vous assurer qu'ils, aussi, reçoivent ou peuvent obtenir le code source. Et vous devez leur montrer ces termes pour qu'ils connaissent leurs droits.

Nous protégeons vos droits en deux étapes : (1) le droit d'auteur du logiciel, et (2) vous offrons cette licence qui vous donne la permission légale de copier, distribuer et/ou modifier le logiciel.

En outre, pour la protection de chaque auteur et la nôtre, nous voulons nous assurer que tout le monde comprend qu'il n'y a pas de garantie pour ce logiciel libre. Si le logiciel est modifié par quelqu'un d'autre et transmis, nous voulons que ses destinataires sachent que ce qu'ils ont n'est pas l'original, de sorte que tous les problèmes introduits par d'autres ne se reflétera pas sur la réputation des auteurs originaux.

Enfin, tout programme libre est constamment menacé par les brevets logiciels. Nous voulons éviter le risque que les redistributeurs d'un programme gratuit obtiennent individuellement des licences de brevet, ce qui rend le programme propriétaire. Pour éviter cela, nous avons clairement indiqué que tout brevet doit être autorisé pour l'usage gratuit de tous ou non autorisé du tout.

Les modalités précises de copie, de distribution et de modification suivent.

MODALITÉS DE COPIE, DISTRIBUTION ET MODIFICATION

0. Cette licence s'applique à tout programme ou toute autre œuvre qui contient un avis placé par le titulaire du droit d'auteur indiquant qu'elle peut être distribuée aux termes de la présente licence publique générale. Le « programme », ci-dessous, fait référence à un tel programme ou œuvre de ce genre, et un « travail fondé sur le programme » désigne soit le Programme, soit toute œuvre dérivée en vertu de la loi sur le droit d'auteur : c'est-à-dire une œuvre contenant le Programme ou une partie de celui-ci, soit mot pour mot, soit avec modifications et/ou traduite dans une autre langue. (Ci-après, la traduction est incluse sans limitation dans le terme « essusio ».) Chaque titulaire est traité comme « ou ».

Avis important (Cont.)

Les activités autres que la copie, la distribution et la modification ne sont pas couvertes par la présente licence; ils sont hors de son champ d'application. L'exécution du Programme n'est pas restreinte, et les résultats du Programme ne sont couverts que si son contenu constitue une œuvre fondée sur le Programme (indépendamment de l'exécution du Programme). La question de savoir si c'est vrai dépend de ce que fait le Programme.

1. Vous pouvez copier et distribuer des copies textuelles du code source du Programme au fur et à mesure que vous le recevez, dans n'importe quel support, à condition que vous publiiez de façon visible et appropriée sur chaque copie un avis de droit d'auteur approprié et une clause de non-responsabilité de garantie; conserver intactes tous les avis relatifs à cette licence et à l'absence de garantie; et donner à tous les autres bénéficiaires du Programme une copie de cette licence ainsi que le Programme.

Vous pouvez facturer des frais pour l'acte physique de transfert d'une copie, et vous pouvez à votre option offrir une protection de garantie en échange de frais.

2. Vous pouvez modifier votre copie ou copie du Programme ou toute partie de celui-ci, formant ainsi une œuvre basée sur le Programme, et copier et distribuer ces modifications ou travaux en vertu de la section 1 ci-dessus, à condition que vous répondiez également à toutes ces conditions :

a) Vous devez faire en sorte que les fichiers modifiés comportent des avis importants indiquant que vous avez modifié les fichiers et la date de toute modification.
b) Vous devez faire en sorte que tout travail que vous distribuez ou publiez, qui contient ou qui est dérivé en partie du Programme ou de toute partie de celui-ci, soit autorisé dans son ensemble sans frais à tous les tiers en vertu des termes de la présente licence.
c) Si le programme modifié lit normalement les commandes de façon interactive lors de l'exécution, vous devez le provoquer, lorsqu'il est commencé à courir pour une telle utilisation interactive de la manière la plus ordinaire, d'imprimer ou d'afficher une annonce comprenant un avis approprié de droit d'auteur et un avis qu'il n'y a pas de garantie (ou bien, en disant que vous fournissez une garantie) et que les utilisateurs peuvent redistribuer le programme dans ces conditions , et en indiquant à l'utilisateur comment afficher une copie de cette licence. (Exception : si le Programme lui-même est interactif mais n'imprime pas normalement une telle annonce, votre travail basé sur le Programme n'est pas tenu d'imprimer une annonce.)
Ces exigences s'appliquent à l'ensemble du travail modifié. Si des sections identifiables de ce travail ne sont pas dérivées du Programme et peuvent être raisonnablement considérées comme des œuvres indépendantes et distinctes en elles-mêmes, alors cette licence, et ses termes, ne s'appliquent pas à ces sections lorsque vous les distribuez comme œuvres distinctes. Mais lorsque vous distribuez les mêmes sections dans le cadre d'un tout qui est une œuvre basée sur le Programme, la distribution de l'ensemble doit être sur les termes de cette licence, dont les autorisations pour les autres titulaires s'étendent à l'ensemble, et donc à chaque partie indépendamment de qui l'a écrit.

Par conséquent, ce n'est pas l'intention de cet article de revendiquer des droits ou de contester vos droits à des œuvres écrites entièrement par vous; l'intention est plutôt d'exercer le droit de contrôler la distribution d'œuvres dérivées ou collectives fondées sur le Programme.

De plus, la simple agrégation d'un autre travail qui n'est pas fondé sur le Programme avec le Programme (ou avec un travail fondé sur le Programme) sur un volume d'un milieu de stockage ou de distribution n'amène pas les autres travaux sous la portée de la présente licence.

3. Vous pouvez copier et distribuer le Programme (ou une œuvre basée sur celui-ci, en vertu de l'article 2) sous forme d'objet ou d'exécutable aux termes des articles 1 et 2 ci-dessus, à condition que vous fassiez également l'une des opérations suivantes :

a) L'accompagner du code source complet et lisible à la machine, qui doit être distribué aux termes des articles 1 et 2 ci-dessus sur un support habituellement utilisé pour l'échange de logiciels; Ou
b) L'accompagner d'une offre écrite, valable au moins trois ans, pour donner à tout tiers, pour un coût ne plus que votre coût de distribution de source physiquement performante, une copie complète lisible par machine du code source correspondant, à distribuer aux termes des articles 1 et 2 ci-dessus sur un support habituellement utilisé pour l'échange de logiciels; Ou
c) Accompagnez-le avec les informations que vous avez reçues quant à l'offre de distribution du code source correspondant. (Cette solution de rechange n'est autorisée que pour la distribution non commerciale et seulement si vous avez reçu le programme sous forme d'objet ou exécutable avec une telle offre, conformément au paragraphe b ci-dessus.)
Le code source d'une œuvre signifie la forme préférée de l'œuvre pour y apporter des modifications. Pour une œuvre exécutable, le code source complet signifie tout le code source pour tous les modules qu'il contient, ainsi que tous les fichiers de définition d'interface associés, ainsi que les scripts utilisés pour contrôler la compilation et l'installation de l'exécutable. Toutefois, à titre d'exception spéciale, le code source distribué n'a pas besoin d'inclure quoi que ce soit qui est normalement distribué (sous forme source ou binaire) avec les principaux composants (compilateur, noyau, et ainsi de suite) du système d'exploitation sur lequel l'exécutable s'exécute, à moins que ce composant lui-même accompagne l'exécutable.

Si la distribution du code exécutable ou objet est effectuée en offrant l'accès à la copie à partir d'un lieu désigné, l'offre d'un accès équivalent pour copier le code source à partir du même endroit compte que la distribution du code source, même si les tiers ne sont pas obligés de copier la source avec le code objet.

4. Vous ne pouvez pas copier, modifier, sous-licencer ou distribuer le Programme, sauf si elle est expressément fournie en vertu de la présente licence. Toute tentative contraire de copier, modifier, sous-licencer ou distribuer le Programme est nulle et mettra automatiquement fin à vos droits en vertu de cette licence. Toutefois, les parties qui ont reçu des copies, ou des droits, de vous en vertu de cette licence ne verront pas leurs licences résiliées tant que ces parties resteront en pleine conformité.

5. Vous n'êtes pas tenu d'accepter cette licence, puisque vous ne l'avez pas signée. Toutefois, rien d'autre ne vous accorde la permission de modifier ou de distribuer le Programme ou ses œuvres dérivées. Ces actions sont interdites par la loi si vous n'accept-

Avis important (Cont.)

ez pas cette licence. Par conséquent, en modifiant ou en distribuant le Programme (ou tout travail basé sur le Programme), vous indiquez votre acceptation de cette licence pour le faire, ainsi que toutes ses conditions pour copier, distribuer ou modifier le Programme ou les œuvres en fonction de celui-ci.

6. Chaque fois que vous redistribuez le Programme (ou tout travail basé sur le Programme), le destinataire reçoit automatiquement une licence du concédant d'origine pour copier, distribuer ou modifier le Programme sous réserve de ces conditions. Vous ne pouvez imposer aucune autre restriction à l'exercice par les bénéficiaires des droits accordés dans le présent ici. Vous n'êtes pas responsable de l'application de la conformité par des tiers à cette licence.

7. Si, à la suite d'un jugement ou d'une allégation de violation de brevet ou pour toute autre raison (non limitée aux questions de brevet), des conditions vous sont imposées (que ce soit par ordonnance du tribunal, par accord ou autrement) qui contredisent les conditions de cette licence, elles ne vous excusent pas des conditions de la présente licence. Si vous ne pouvez pas distribuer de manière à satisfaire simultanément à vos obligations en vertu de la présente licence et à toute autre obligation pertinente, vous ne pouvez donc pas distribuer le Programme du tout. Par exemple, si une licence de brevet ne permettait pas la redistribution libre de redevances du Programme par tous ceux qui reçoivent des copies directement ou indirectement par votre intermédiaire, alors la seule façon de le satisfaire et de cette licence serait de s'abstenir entièrement de la distribution du Programme.

Si une partie de cet article est jugée invalide ou inapplicable dans des circonstances particulières, le reste de l'article est destiné à s'appliquer et l'article dans son ensemble est destiné à s'appliquer dans d'autres circonstances.

Ce présent article n'a pas pour objet de vous inciter à violer les brevets ou autres revendications de droits de propriété ou à contester la validité de telles allégations; cette section a pour seul but de protéger l'intégrité du système de distribution de logiciels libres, qui est mis en œuvre par les pratiques de licence publique. De nombreuses personnes ont apporté de généreuses contributions à la vaste gamme de logiciels distribués par l'intermédiaire de ce système en s'appuyant sur l'application cohérente de ce système; il appartient à l'auteur/donateur de décider s'il est disposé à distribuer des logiciels par l'intermédiaire d'un autre système et un titulaire de licence ne peut pas imposer ce choix.

Cette section vise à préciser clairement ce que l'on croit être une conséquence du reste de la présente licence.

8. Si la distribution et/ou l'utilisation du Programme sont restreintes dans certains pays, soit par des brevets, soit par des interfaces protégées par le droit d'auteur, le titulaire original du droit d'auteur qui place le Programme sous la présente licence peut ajouter une limitation explicite de la distribution géographique à l'exclusion de ces pays, de sorte que la distribution n'est autorisée que dans ou entre les pays qui ne sont pas ainsi exclus. Dans ce cas, cette licence intègre la limitation comme si elle était écrite dans le corps de la présente licence.

9. La Free Software Foundation peut publier de temps à autre des versions révisées et/ou nouvelles de la licence publique générale. Ces nouvelles versions seront similaires dans l'esprit de la version actuelle, mais peuvent différer en détail pour répondre à de nouveaux problèmes ou préoccupations.

Chaque version reçoit un numéro de version distinctif. Si le Programme spécifie un numéro de version de cette licence qui s'applique à elle et « toute version ultérieure », vous avez la possibilité de suivre les termes et conditions de cette version ou de toute version ultérieure publiée par la Free Software Foundation. Si le Programme ne spécifie pas le numéro de version de cette licence, vous pouvez choisir n'importe quelle version jamais publiée par la Free Software Foundation.

10. Si vous souhaitez incorporer des parties du Programme dans d'autres programmes gratuits dont les conditions de distribution sont différentes, écrivez à l'auteur pour lui demander la permission. Pour les logiciels protégés par le droit d'auteur de la Free Software Foundation, écrivez à la Free Software Foundation; nous faisons parfois des exceptions pour cela. Notre décision sera guidée par les deux objectifs de préservation du statut libre de tous les dérivés de notre logiciel libre et de promouvoir le partage et la réutilisation des logiciels en général.

AUCUNE GARANTIE

11. ÉTANT DONNÉ QUE LE PROGRAMME EST AUTORISÉ GRATUITEMENT, IL N'Y A PAS DE GARANTIE POUR LE PROGRAMME, DANS LA MESURE PERMISE PAR LA LOI APPLICABLE. SAUF LORSQU'IL EST INDIQUÉ PAR ÉCRIT, LES TITULAIRES DE DROITS D'AUTEUR ET/OU D'AUTRES PARTIES FOURNISSENT LE PROGRAMME « TEL QUEL » SANS GARANTIE D'AUCUNE SORTE, EXPRIMÉE OU IMPLICITE, Y COMPRIS, MAIS SANS S'Y LIMITER, LES GARANTIES IMPLICITES DE MARCHANDABILITÉ ET D'APTITUDE À UN BUT PARTICULIER. TOUT LE RISQUE QUANT À LA QUALITÉ ET LA PERFORMANCE DU PROGRAMME EST AVEC VOUS. SI LE PROGRAMME S'AVÈRE DÉFECTUEUX, VOUS ASSUMEZ LE COÛT DE TOUS LES TRAVAUX D'ENTRETIEN, DE RÉPARATION OU DE CORRECTION NÉCESSAIRES.
12. EN AUCUN CAS, À MOINS QUE LA LOI APPLICABLE OU ACCEPTÉE PAR ÉCRIT NE SOIT ACCEPTÉE PAR ÉCRIT, TOUT TITULAIRE DU DROIT D'AUTEUR, OU TOUTE AUTRE PARTIE QUI PEUT MODIFIER ET/OU REDISTRIBUER LE PROGRAMME TEL QUE PERMIS CI-DESSUS, ÊTRE RESPONSABLE DE DOMMAGES-INTÉRÊTS, Y COMPRIS TOUT DOMMAGE GÉNÉRAL, SPÉCIAL, ACCESSOIRE OU CONSÉQUENT DÉCOULANT DE L'UTILISATION OU DE L'INCAPACITÉ D'UTILISER LE PROGRAMME (Y COMPRIS, MAIS SANS S'Y LIMITER, LA PERTE DE DONNÉES OU DE DONNÉES RENDUES INEXACTES OU LES PERTES SUBIES PAR VOUS OU DES TIERS OU L'ÉCHEC DU PROGRAMME À FONCTIONNER AVEC D'AUTRES PROGRAMMES), MÊME SI CE TITULAIRE OU UNE AUTRE PARTIE A ÉTÉ INFORMÉ DE LA POSSIBILITÉ DE TELS DOMMAGES.
FIN DES TERMES ET CONDITIONS

Avis important (Cont.)

GNU LICENCE PUBLIQUE GÉNÉRALE INFÉRIEURE

Version 2.1, février 1999

Droit d'auteur (C) 1991, 1999 Free Software Foundation, Inc.
51 Franklin Street, Cinquième étage, Boston, MA 02110-1301 États-Unis
Tout le monde est autorisé à copier et distribuer des copies textuelles
de ce document de licence, mais le modifier n'est pas autorisé.

[Il s'agit de la première version de la Petite GPL. Il compte également en tant que successeur de la licence publique de la Bibliothèque GNU, version 2, la version numéro 2.1.]

Préambule

Les licences de la plupart des logiciels sont conçues pour vous enlever votre liberté de partager et de la modifier. En revanche, les licences publiques générales GNU sont destinées à garantir votre liberté de partager et de changer de logiciel libre - pour s'assurer que le logiciel est gratuit pour tous ses utilisateurs.

Cette licence, la Licence publique générale, s'applique à certains logiciels spécialement désignés - généralement des bibliothèques - de la Free Software Foundation et d'autres auteurs qui décident de l'utiliser. Vous pouvez l'utiliser aussi, mais nous vous suggérons d'abord de réfléchir attentivement à savoir si cette licence ou la licence publique générale ordinaire est la meilleure stratégie à utiliser dans un cas particulier, sur la base des explications ci-dessous.

Quand nous parlons de logiciel libre, nous parlons de liberté d'utilisation, pas de prix. Nos licences grand public sont conçues pour vous assurer que vous avez la liberté de distribuer des copies de logiciels libres (et de facturer ce service si vous le souhaitez); que vous recevez du code source ou que vous pouvez l'obtenir si vous le souhaitez; que vous pouvez changer le logiciel et utiliser des morceaux de celui-ci dans de

Avis important (Cont.)

nouveaux programmes gratuits; et que vous êtes informé que vous pouvez faire ces choses.

Pour protéger vos droits, nous devons faire des restrictions qui interdisent aux distributeurs de vous refuser ces droits ou de vous demander de renoncer à ces droits. Ces restrictions se traduisent par certaines responsabilités pour vous si vous distribuez des copies de la bibliothèque ou si vous la modifiez.

Par exemple, si vous distribuez des exemplaires de la bibliothèque, que ce soit gratuitement ou pour des frais, vous devez donner aux destinataires tous les droits que nous vous avons donnés. Vous devez vous assurer qu'ils, aussi, reçoivent ou peuvent obtenir le code source. Si vous reliez un autre code à la bibliothèque, vous devez fournir des fichiers d'objets complets aux destinataires, afin qu'ils puissent les reconnecter à la bibliothèque après avoir apporté des modifications à la bibliothèque et le recompiler. Et vous devez leur montrer ces termes pour qu'ils connaissent leurs droits.

Nous protégeons vos droits avec une méthode en deux étapes : (1) nous avons le droit d'auteur de la bibliothèque, et (2) nous vous offrons cette licence, qui vous donne la permission légale de copier, distribuer et/ou modifier la bibliothèque.

Pour protéger chaque distributeur, nous tenons à préciser qu'il n'y a pas de garantie pour la bibliothèque gratuite. En outre, si la bibliothèque est modifiée par quelqu'un d'autre et transmise, les destinataires doivent savoir que ce qu'ils ont n'est pas la version originale, de sorte que la réputation de l'auteur original ne sera pas affectée par les problèmes qui pourraient être introduits par d'autres.

Enfin, les brevets logiciels constituent une menace constante pour l'existence de tout programme libre. Nous voulons nous assurer qu'une entreprise ne peut pas restreindre efficacement les utilisateurs d'un programme gratuit en obtenant une licence restrictive d'un titulaire de brevet. Par conséquent, nous insistons sur le fait que toute licence de brevet obtenue pour une version de la bibliothèque doit être compatible avec la pleine liberté d'utilisation spécifiée dans cette licence.

La plupart des logiciels GNU, y compris certaines bibliothèques, sont couverts par la licence publique générale ordinaire de GNU. Cette licence, la licence publique générale GNU, s'applique à certaines bibliothèques désignées et est très différente de la licence

Avis important (Cont.)

publique générale ordinaire. Nous utilisons cette licence pour certaines bibliothèques afin de permettre de relier ces bibliothèques à des programmes non gratuits.

Lorsqu'un programme est lié à une bibliothèque, que ce soit statiquement ou à l'aide d'une bibliothèque partagée, la combinaison des deux est juridiquement parlant une œuvre combinée, un dérivé de la bibliothèque d'origine. La licence publique générale ordinaire ne permet donc un tel lien que si l'ensemble de la combinaison correspond à ses critères de liberté. La licence publique générale permet des critères plus laxistes pour relier d'autres codes à la bibliothèque.

Nous appelons cette licence la licence publique générale « ersé » parce qu'elle fait moins pour protéger la liberté de l'utilisateur que la licence publique générale ordinaire. Il fournit également d'autres développeurs de logiciels libres moins d'un avantage sur les programmes concurrents non-libres. Ces inconvénients sont la raison pour laquelle nous utilisons la licence publique générale ordinaire pour de nombreuses bibliothèques. Toutefois, la licence Lesser offre des avantages dans certaines circonstances particulières.

Par exemple, en de rares occasions, il peut être nécessaire d'encourager l'utilisation la plus large possible d'une certaine bibliothèque, de sorte qu'elle devienne une norme de facto. Pour ce faire, les programmes non gratuits doivent être autorisés à utiliser la bibliothèque. Un cas plus fréquent est qu'une bibliothèque gratuite fait le même travail que les bibliothèques non gratuites largement utilisées. Dans ce cas, il ya peu à gagner en limitant la bibliothèque gratuite au logiciel libre seulement, nous utilisons donc la licence publique générale inférieure.

Dans d'autres cas, l'autorisation d'utiliser une bibliothèque particulière dans des programmes non libres permet à un plus grand nombre de personnes d'utiliser un grand nombre de logiciels libres. Par exemple, l'autorisation d'utiliser la bibliothèque GNU C dans des programmes non libres permet à beaucoup plus de personnes d'utiliser l'ensemble du système d'exploitation GNU, ainsi que sa variante, le système d'exploitation GNU/Linux.

Bien que la licence publique générale soit moins protectrice de la liberté des utilisateurs, elle fait en sorte que l'utilisateur d'un programme lié à la Bibliothèque ait la liberté et les moyens d'exécuter ce programme à l'aide d'une version modifiée de la Bibliothèque.

Avis important (Cont.)

Les modalités précises de copie, de distribution et de modification suivent. Portez une attention particulière à la différence entre une « œuvre basée sur la bibliothèque » et une « œuvre qui utilise la bibliothèque ». Le premier contient du code dérivé de la bibliothèque, tandis que le second doit être combiné avec la bibliothèque pour être exécuté.

MODALITÉS DE COPIE, DISTRIBUTION ET MODIFICATION

0. Le présent contrat de licence s'applique à toute bibliothèque de logiciels ou tout autre programme qui contient un avis placé par le titulaire du droit d'auteur ou une autre partie autorisée indiquant qu'il peut être distribué en vertu de cette licence publique générale inférieure (également appelée « ette Lico »). Chaque titulaire est traité comme « ou ».

Une « bibliothèque » désigne une collection de fonctions logicielles et/ou de données préparées de manière à être facilement reliée aux programmes d'application (qui utilisent certaines de ces fonctions et données) pour former des exécutables.

La « bibliothèque », ci-dessous, fait référence à toute bibliothèque ou travail de ce type qui a été distribué en vertu de ces termes. Une « œuvre basée sur la bibliothèque » désigne soit la Bibliothèque, soit toute œuvre dérivée en vertu de la loi sur le droit d'auteur : c'est-à-dire une œuvre contenant la Bibliothèque ou une partie de celle-ci, soit textuelle, soit avec des modifications et/ou traduite directement dans une autre langue. (Ci-après, la traduction est incluse sans limitation dans le terme « essusio ».)

« ode de larc » pour une œuvre signifie la forme préférée de l'œuvre pour y apporter des modifications. Pour une bibliothèque, le code source complet signifie tout le code source pour tous les modules qu'il contient, ainsi que tous les fichiers de définition d'interface associés, ainsi que les scripts utilisés pour contrôler la compilation et l'installation de la bibliothèque.

Les activités autres que la copie, la distribution et la modification ne sont pas couvertes par la présente licence; ils sont hors de son champ d'application. L'exécution d'un programme à l'aide de la Bibliothèque n'est pas restreinte, et la sortie d'un tel programme n'est couverte que si son contenu constitue une œuvre basée sur la Bibliothèque (indépendamment de l'utilisation de la Bibliothèque dans un outil pour

Avis important (Cont.)

l'écrire). Si cela est vrai dépend de ce que la Bibliothèque fait et ce que le programme qui utilise la Bibliothèque fait.

1. Vous pouvez copier et distribuer des copies textuelles du code source complet de la Bibliothèque au fur et à mesure que vous le recevez, dans n'importe quel support, à condition que vous publiiez ostensiblement et de manière appropriée sur chaque copie un avis de droit d'auteur approprié et un avertissement de garantie; conservez intacts tous les avis qui font référence à cette licence et à l'absence de toute garantie; et distribuez une copie de cette licence avec la Bibliothèque.

Vous pouvez facturer des frais pour l'acte physique de transfert d'une copie, et vous pouvez à votre option offrir une protection de garantie en échange de frais.

2. Vous pouvez modifier votre copie ou vos copies de la Bibliothèque ou de toute partie de celle-ci, formant ainsi une œuvre basée sur la Bibliothèque, et copier et distribuer ces modifications ou travaux aux termes de la section 1 ci-dessus, à condition que vous répondiez également à toutes ces conditions :

- **a)** Le travail modifié doit lui-même être une bibliothèque logicielle.
- **b)** Vous devez faire modifier les fichiers pour porter des avis importants indiquant que vous avez changé les fichiers et la date de toute modification.
- **c)** Vous devez faire en sorte que l'ensemble de l'œuvre soit autorisé sans frais à tous les tiers en vertu des termes de la présente licence.
- **d)** Si une installation de la bibliothèque modifiée fait référence à une fonction ou à un tableau de données à fournir par un programme d'application qui utilise l'installation, autre que comme argument adopté lorsque l'installation est invoquée, alors vous devez faire un effort de bonne foi pour vous assurer que, dans le cas où une demande ne fournit pas une telle fonction ou tableau, l'installation fonctionne toujours, et effectue n'importe quelle partie de son but reste significatif.

  (Par exemple, une fonction dans une bibliothèque pour calculer les racines carrées a un but qui est entièrement bien défini indépendamment de l'application. Par conséquent, le paragraphe 2d exige que toute fonction ou table fournie par l'application utilisée par cette fonction soit facultative : si l'application ne la fournit pas, la fonction racine carrée doit toujours calculer les racines carrées.)

Avis important (Cont.)

Ces exigences s'appliquent à l'ensemble du travail modifié. Si des sections identifiables de ces œuvres ne sont pas dérivées de la Bibliothèque et peuvent être raisonnablement considérées comme des œuvres indépendantes et distinctes en elles-mêmes, alors cette licence, et ses termes, ne s'appliquent pas à ces sections lorsque vous les distribuez comme œuvres distinctes. Mais lorsque vous distribuez les mêmes sections dans le cadre d'un tout qui est une œuvre basée sur la Bibliothèque, la distribution de l'ensemble doit être sur les termes de cette licence, dont les autorisations pour les autres titulaires s'étendent à l'ensemble, et donc à chaque partie indépendamment de qui l'a écrit.

Par conséquent, ce n'est pas l'intention de cet article de revendiquer des droits ou de contester vos droits à des œuvres écrites entièrement par vous; l'intention est plutôt d'exercer le droit de contrôler la distribution d'œuvres dérivées ou collectives basées sur la Bibliothèque.

En outre, la simple agrégation d'une autre œuvre qui n'est pas basée sur la Bibliothèque avec la Bibliothèque (ou avec une œuvre basée sur la bibliothèque) sur un volume d'un support de stockage ou de distribution n'apporte pas l'autre œuvre sous la portée de la présente licence.

3. Vous pouvez choisir d'appliquer les conditions de la licence publique générale GNU ordinaire au lieu de cette licence à une copie donnée de la Bibliothèque. Pour ce faire, vous devez modifier tous les avis qui se réfèrent à cette licence, de sorte qu'ils se réfèrent à la licence publique générale GNU ordinaire, version 2, au lieu de cette licence. (Si une version plus récente que la version 2 de la licence publique générale GNU ordinaire est apparue, alors vous pouvez spécifier cette version à la place si vous le souhaitez.) Ne modifiez pas ces avis.

Une fois que cette modification est faite dans une copie donnée, il est irréversible pour cette copie, de sorte que la licence publique générale GNU ordinaire s'applique à toutes les copies ultérieures et les œuvres dérivées faites à partir de cette copie.

Cette option est utile lorsque vous souhaitez copier une partie du code de la Bibliothèque dans un programme qui n'est pas une bibliothèque.

4. Vous pouvez copier et distribuer la Bibliothèque (ou une partie ou un dérivé de celle-ci, en vertu de l'article 2) sous forme d'objet ou d'exécutable sous les termes des articles 1 et 2 ci-dessus, à condition que vous l'accompagniez du code source complet

et lisible par machine, qui doit être distribué aux termes des articles 1 et 2 ci-dessus sur un support habituellement utilisé pour l'échange de logiciels.

Si la distribution du code objet est effectuée en offrant l'accès à la copie à partir d'un lieu désigné, alors offrant un accès équivalent pour copier le code source à partir du même endroit satisfait à l'exigence de distribuer le code source, même si les tiers ne sont pas obligés de copier la source avec le code objet.

5. Un programme qui ne contient aucun dérivé d'aucune partie de la Bibliothèque, mais qui est conçu pour fonctionner avec la Bibliothèque en y étant compilé ou relié, est appelé « travail qui utilise la Bibliothèque ». Une telle œuvre, isolée, n'est pas une œuvre dérivée de la Bibliothèque et ne relève donc pas du champ d'application de la présente licence.

Toutefois, lier une « œuvre qui utilise la bibliothèque » à la Bibliothèque crée un exécutable qui est un dérivé de la Bibliothèque (car il contient des parties de la bibliothèque), plutôt qu'une « œuvre qui utilise la bibliothèque ». L'exécutable est donc couvert par la présente licence. L'article 6 énonce les modalités de distribution de ces exécutables.

Lorsqu'une « œuvre qui utilise la bibliothèque » utilise du matériel à partir d'un fichier d'en-tête qui fait partie de la Bibliothèque, le code objet de l'œuvre peut être une œuvre dérivée de la Bibliothèque, même si le code source ne l'est pas. Si cela est vrai est particulièrement important si l'œuvre peut être liée sans la Bibliothèque, ou si l'œuvre est elle-même une bibliothèque. Le seuil pour que cela soit vrai n'est pas précisément défini par la loi.

Si un tel fichier objet n'utilise que des paramètres numériques, des dispositions et des accesseurs de structure de données, ainsi que de petites macros et de petites fonctions inline (dix lignes ou moins de longueur), l'utilisation du fichier objet est sans restriction, qu'il s'agisse ou non d'un travail dérivé. (Les exécutables contenant ce code objet plus des parties de la bibliothèque relèveront toujours de la section 6.)

Dans le cas contraire, si l'œuvre est un dérivé de la Bibliothèque, vous pouvez distribuer le code objet de l'œuvre aux termes de l'article 6. Tous les exécutables contenant ces œuvres relèvent également de l'article 6, qu'ils soient ou non reliés directement à la Bibliothèque elle-même.

Avis important (Cont.)

- **d)** Si la distribution de l'œuvre est effectuée en offrant l'accès à la copie à partir d'un lieu désigné, offrir un accès équivalent à la copie des matériaux spécifiés ci-dessus à partir du même endroit.
- **e)** Vérifiez que l'utilisateur a déjà reçu une copie de ces documents ou que vous avez déjà envoyé une copie à cet utilisateur.

Pour un exécutable, la forme requise du « travail qui utilise la bibliothèque » doit inclure toutes les données et les programmes d'utilité nécessaires à la reproduction de l'exécutable. Toutefois, à titre d'exception spéciale, les matériaux à distribuer n'incluent pas nécessairement tout ce qui est normalement distribué (sous forme source ou binaire) avec les principaux composants (compilateur, noyau, et ainsi de suite) du système d'exploitation sur lequel l'exécutable s'exécute, à moins que ce composant lui-même accompagne l'exécutable.

Il peut arriver que cette exigence contredit les restrictions de licence d'autres bibliothèques propriétaires qui n'accompagnent normalement pas le système d'exploitation. Une telle contradiction signifie que vous ne pouvez pas utiliser à la fois eux et la Bibliothèque ensemble dans un exécutable que vous distribuez.

7. Vous pouvez placer des bibliothèques qui sont une œuvre basée sur la Bibliothèque côte à côte dans une seule bibliothèque ainsi que d'autres bibliothèques non couvertes par la présente licence, et distribuer une telle bibliothèque combinée, à condition que la distribution séparée de l'œuvre basée sur la Bibliothèque et des autres bibliothèques soit autrement autorisée, et à condition que vous fassiez ces deux choses :

- **a)** Accompagner la bibliothèque combinée d'une copie de la même œuvre basée sur la Bibliothèque, non combinée à d'autres installations de la bibliothèque. Cela doit être distribué aux termes des sections ci-dessus.
- **b)** Donner un avis important avec la bibliothèque combinée du fait qu'une partie de celui-ci est une œuvre basée sur la Bibliothèque, et d'expliquer où trouver la forme non combinée d'accompagnement de la même œuvre.

8. Vous ne pouvez pas copier, modifier, sous-licence, lier la Bibliothèque ou le distribuer, sauf dispositions expresses de la présente licence. Toute tentative contraire de copier, modifier, sous-licence, lier ou distribuer la Bibliothèque est nulle et mettra automatiquement fin à vos droits en vertu de cette licence. Toutefois, les parties qui ont

reçu des copies, ou des droits, de vous en vertu de cette licence ne verront pas leurs licences résiliées tant que ces parties resteront en pleine conformité.

9. Vous n'êtes pas tenu d'accepter cette licence, puisque vous ne l'avez pas signée. Toutefois, rien d'autre ne vous accorde la permission de modifier ou de distribuer la Bibliothèque ou ses œuvres dérivées. Ces actions sont interdites par la loi si vous n'acceptez pas cette licence. Par conséquent, en modifiant ou en distribuant la Bibliothèque (ou tout travail basé sur la Bibliothèque), vous indiquez votre acceptation de cette licence pour le faire, et toutes ses conditions pour copier, distribuer ou modifier la Bibliothèque ou des œuvres en fonction de celle-ci.

10. Chaque fois que vous redistribuez la Bibliothèque (ou tout travail basé sur la Bibliothèque), le destinataire reçoit automatiquement une licence du concédant d'origine pour copier, distribuer, lier ou modifier la Bibliothèque sous réserve de ces termes et conditions. Vous ne pouvez imposer aucune autre restriction à l'exercice par les bénéficiaires des droits accordés dans le présent ici. Vous n'êtes pas responsable de l'application de la conformité par des tiers à cette licence.

11. Si, à la suite d'un jugement ou d'une allégation de violation de brevet ou pour toute autre raison (non limitée aux questions de brevet), des conditions vous sont imposées (que ce soit par ordonnance du tribunal, par accord ou autrement) qui contredisent les conditions de cette licence, elles ne vous excusent pas des conditions de la présente licence. Si vous ne pouvez pas distribuer de manière à satisfaire simultanément à vos obligations en vertu de cette licence et à toute autre obligation pertinente, vous ne pouvez donc pas distribuer la Bibliothèque du tout. Par exemple, si une licence de brevet ne permettrait pas la redistribution libre de redevances de la Bibliothèque par tous ceux qui reçoivent des copies directement ou indirectement par votre intermédiaire, alors la seule façon que vous pourriez satisfaire à la fois et cette licence serait de s'abstenir entièrement de la distribution de la Bibliothèque.

Si une partie de cet article est déclarée invalide ou inapplicable dans des circonstances particulières, le reste de l'article est destiné à s'appliquer, et l'article dans son ensemble est destiné à s'appliquer dans d'autres circonstances.

Ce présent article n'a pas pour objet de vous inciter à violer les brevets ou autres revendications de droits de propriété ou à contester la validité de telles allégations; cette section a pour seul but de protéger l'intégrité du système de distribution de

AUCUNE GARANTIE

15. ÉTANT DONNÉ QUE LA BIBLIOTHÈQUE EST AUTORISÉE GRATUITEMENT, IL N'Y A PAS DE GARANTIE POUR LA BIBLIOTHÈQUE, DANS LA MESURE PERMISE PAR LA LOI APPLICABLE. SAUF INDICATION CONTRAIRE PAR ÉCRIT, LES TITULAIRES DE DROITS D'AUTEUR ET/OU D'AUTRES PARTIES FOURNISSENT À LA BIBLIOTHÈQUE « TEL QUEL » SANS GARANTIE D'AUCUNE SORTE, EXPRIMÉE OU IMPLICITE, Y COMPRIS, MAIS SANS S'Y LIMITER, LES GARANTIES IMPLICITES DE MARCHANDABILITÉ ET D'APTITUDE À UN BUT PARTICULIER. TOUT LE RISQUE QUANT À LA QUALITÉ ET LA PERFORMANCE DE LA BIBLIOTHÈQUE EST AVEC VOUS. SI LA BIBLIOTHÈQUE S'AVÈRE DÉFECTUEUSE, VOUS ASSUMEZ LE COÛT DE TOUS LES TRAVAUX D'ENTRETIEN, DE RÉPARATION OU DE CORRECTION NÉCESSAIRES.

16. EN AUCUN CAS, À MOINS QUE LA LOI APPLICABLE OU ACCEPTÉE PAR ÉCRIT NE SOIT ACCEPTÉE PAR ÉCRIT, TOUT TITULAIRE DU DROIT D'AUTEUR, OU TOUTE AUTRE PARTIE QUI PEUT MODIFIER ET/OU REDISTRIBUER LA BIBLIOTHÈQUE COMME CELA EST PERMIS CI-DESSUS, ÊTRE RESPONSABLE DE DOMMAGES-INTÉRÊTS, Y COMPRIS TOUT DOMMAGE GÉNÉRAL, SPÉCIAL, ACCESSOIRE OU CONSÉQUENT RÉSULTANT DE L'UTILISATION OU DE L'INCAPACITÉ D'UTILISER LA BIBLIOTHÈQUE (Y COMPRIS, MAIS SANS S'Y LIMITER, LA PERTE DE DONNÉES OU DE DONNÉES RENDUES INEXACTES OU LES PERTES SUBIES PAR VOUS OU DES TIERS OU L'OMISSION DE LA BIBLIOTHÈQUE D'OPÉRER AVEC UN AUTRE LOGICIEL), MÊME SI CE TITULAIRE OU UNE AUTRE PARTIE A ÉTÉ INFORMÉ DE LA POSSIBILITÉ DE TELS DOMMAGES.

FIN DES TERMES ET CONDITIONS

Garantie limitée JVC

This JVC marque "Product « , commercialisé comme nouveau, dans le carton d'origine à l'acheteur d'origine (« Produit »), est justifiée par Russell Distribution Company, LLC contre les défauts de fabrication dans les matériaux et l'exécution pour une période de garantie limitée d'un (1) année pour le travail et un (1) ouir pour les pièces. Cette limite Warranty est conditionnée à l'utilisation appropriée du produit par vous, l'acheteur.Cette limiteed Warranty ne s'applique pas aux produits d'affichage de magasin et productt vendu comme unw marked vers le bas" special, dans "as is "condtion, « closeouts », « liquideliquidàion et clearancesales », « open box », produits manquant accessories, ou aucune faute trouvée.

La preuve d'achat sous la forme d'une déclaration de vente, de réception ou de réception envoix est la preuve que le produit se trouve dans la période de garantie limitée. La facture de vente, de réception ou de réception doit être présentée comme une condition préalable à l'obtention du service warranty limité . This limited warranty commence à la date d'origine de in l'achat et is valide surly sur Products acheté par des concessionnaires autorisés et utilisé aux États-Unis , Canada, et Puerto Rico, par l'original Purch ase aser. To receive warrantrant y service, l'acheteur doit d'abord nous contacter pour la détermination des problèmes et les procédures de service. procedures. La facture de vente, de réception ou de réception datée originale doit être présentée sur demande comme preuve d'achat.

Nous will réparer votre produit ou si les réparations ne peuvent pas être faites, nous wmal le remplacer à aucun chargewith le même produit ou ssimilaire. product. Si le produit ee est défectueux comme indiqué dans cette limiteed garantie pendant la période limiteed warrant y, nous pouvons utiliser des pièces nouvelles ou refabriquées pour réparer le conduit Pro.duct. Toutes les pièces et produits remplacés deviennent notre propriété et doivent être retournés à us. Pièces de rechange et les produits supposent le reste originalrant guerre limitée y, ou quatre-vingt-dix (90) jours, quiever est plus long. Le fret du produit doit être prépayé par vous, l'acheteur d'origine et expédié dans son emballage d'origine ou d'emballage offrant un degré égal de protection. Nous ne serons pas responsables ou obligés de remplacer les produits endommagés.

Si le produit est reçu endommagé,, il est de votre responsabilité que le contreumer de déposer un clbut contre le transporteur. Nous will surly stocker le produit endommagé pendant 30 jours et réserver le droit,, dans notre discrétion sile , de disposer du produit endommagé ou de l'expédier à vous à vos frais après 30 jours.

La garantie limitée de Thi couvre les défauts de fabrication dans les matériaux et l'ip workmansh rencontrés dans la normale al'\d sauf dans la mesure autrement expressément prévue dans la présente déclaration, l'utilisation noncommercial de this Product et shanes'appliquera pas à ce qui suit, danscluding, mais not limité à: Dommages quih se produit dans l'expédition; livraison et installation; les applications et utilisations de which ce produit n'était pas destinée; produit Product modifié ou numéros de série; dommages cosmétiques ou finition extérieure; accidents, w hard abus, neglectnégligence, fireincendie, eau, foudre ou autres actes de la nature; utilisation de produits, équipements, systèmes, utilitaires, services, hard ware, fournitures, accessoires, applications, installations, réparations, orring externe ou connecteurs non supplied ou autorisé par nous ou le fabricant, wh ich endommager ce Product ou entraîner des problèmes de service; problems; danscorrect electrical line tension, fluctua tions et surg es; ajustements du client et failure à suivre l'exploitation enstructions, nettoyage, entretien et environmental dansles structures qui sont couverts et prescrits dans the livre d'instructions; problèmes de réception et de distorsion liées au bruit, echo, interférence ou d'autres problèmesde transmission du signal et de livraison; brûlé dans les images. Le fonctionnement ininterrompu ou sans erreur du Produit n'est pas justifié.

IL N'Y A PAS DE GARANTIES EXPRESSES OU IMPLICITES AUTRES QUE CELLES ÉNUMÉRÉES ET DÉCRITES CI-DESSUS ET AUCUNE GARANTIE, QU'ELLE SOIT EXPRESSE OU IMPLICITE, Y COMPRIS, MAIS SANS S'Y LIMITER, DES GARANTIES IMPLICITES DE MARCHANDABILITÉ OU D'APTITUDE À UN BUT PARTICULIER, NE S'APPLIQUE APRÈS LES PÉRIODES DE GARANTIE EXPRESSES INDIQUÉES CI-DESSUS, ET AUCUNE AUTRE GARANTIE EXPRESSE OU GARANTIE DONNÉE PAR UNE PERSONNE, UNE ENTREPRISE OU UNE SOCIÉTÉ À . L'ÉGARD DE CE PRODUIT NE NOUS SERA CONTRAIGNANTE . RÉPARATION OU REMPLACEMENT TEL QUE FOURNI EN VERTU DE CETTE GARANTIE LIMITÉE EST VOTRE REMÈDE EXCLUSIF ASTHE CONSOMMATEUR. NOUS NE SERONS PAS RESPONSABLES DES DOMMAGES ACCESSOIRES OU CONSÉQUENTS POUR VIOLATION D'UNE GARANTIE EXPRESSE OU IMPLICITE SUR CE PRODUIT; SAUF DANS LA MESURE INTERDITE PAR LA LOIAPPLICABLE, TOUTE GARANTIE IMPLICITE DE MARCHANDIBILITÉ OU D'APTITUDE À UN BUT PARTICULIER SUR CE PRODUIT EST LIMITÉE POUR LA DURÉE DE CETTE GARANTIE LIMITÉE. CETTE GARANTIE LIMITÉE NE S'APPLIQUE À PERSONNE D'AUTRE QUE L'ACHETEUR INITIAL DE CE PRODUIT, N'EST PAS TRANSFÉRABLE ET INDIQUE VOTRE RECOURS EXCLUSIF.

Certains États ou provinces n'autorisent pas les limitationssur lasl durée d'une garantieimplicite, ou l'exclusion ou la limitation de l'incident ou des dommages conséquentsal s, donc ee above limitations or excusions ne peut past ap plyy to you. This limited mandaty gives vous specsiic legal droits, et vous pouvez également avoir d'autres droits qui varient d'un État à l'autre. Toute disposition contained heredans which is found contrairement à l'État ou local laws shall être considéré comme null et voed id et les dispositions restantes shall continue en pleine force et effet.

Pour obtenir un service de garantie, veuillez composer le 1(888) 582-8870 ou envoyer un courriel support@jspus.com

JVC

This product is manufactured, distributed, serviced and warranted exclusively by E & S Internat ional Enterprises, Inc. “JVC” is the trademark of JVCKENWOOD Corporation, used by such company under license.

Ce produit est fabriqué, distribué, entretenu et garanti exclusivement par E&S International Enterprises, Inc., «JVC» est la marque de commerce de JVCKENWOOD Corporation, utilisée par cette société sous licence.

Printed in China / Imprimé en Chine